НАИР

Дон 651 Сеялка зернотуковая прямого посева



Каталог деталей и сборочных единиц бункера 12.5 м

Дон 651 (Б)

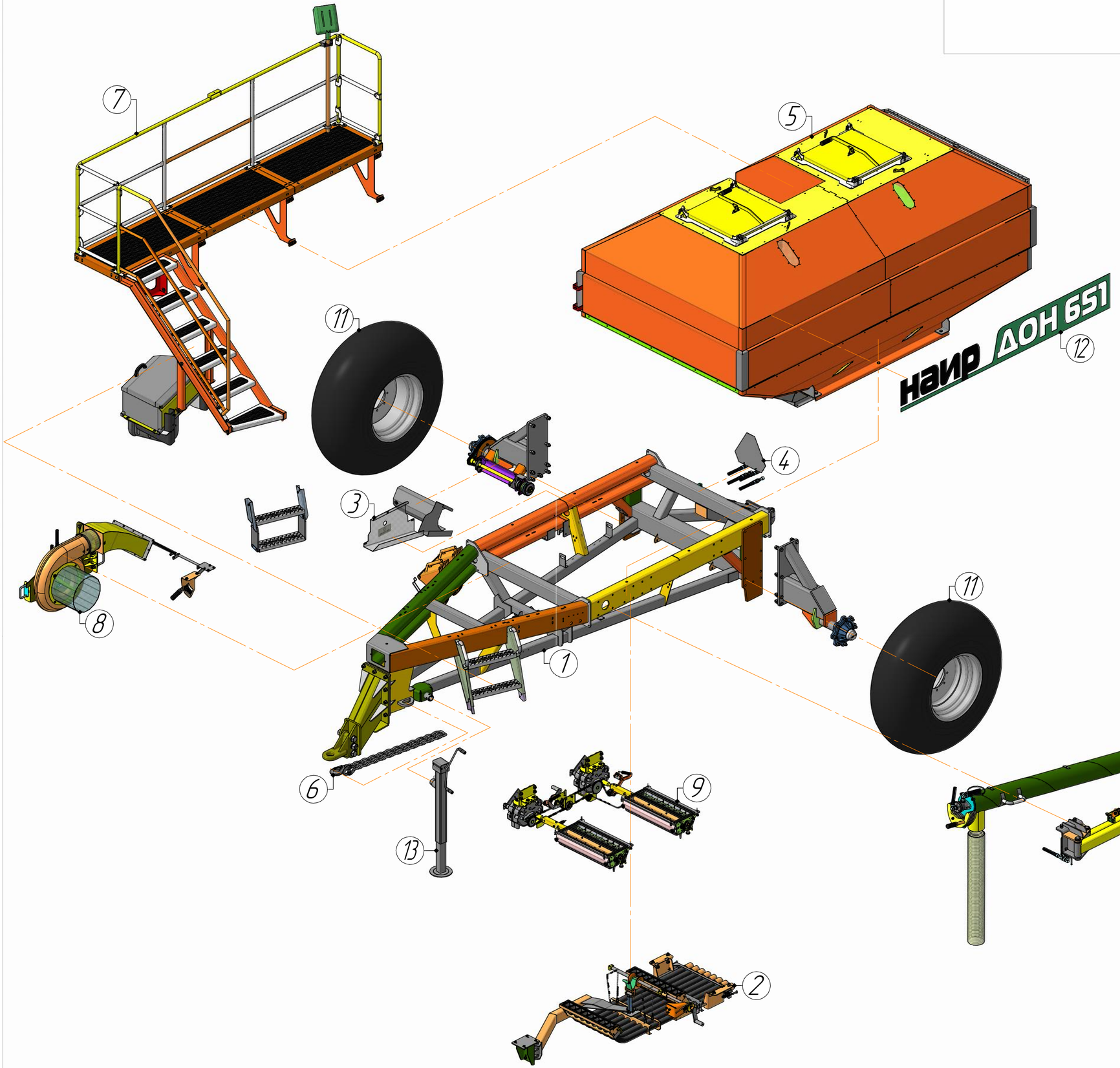

Иллюстрация 1

Спецификация 1

Дон 651(Б).00.00.000-01 Бункер прицепной (12,5)				Общий вид
Поз.	Обозначение	Наименование	Кол.	Примечание
1	Дон 651(Б).01.00.000_1-01	Рама (12,5)	1	Стр. 3
2	Дон 651(Б).00.00.000У3	Установка манифольда	1	Стр. 21
3	Дон 651(Б).00.00.000У6-01_1	Установка защиты	1	Стр. 47
4	Дон 651(Б).00.00.000У8	Установка кронштейнов	1	Стр. 89
5	Дон 651(Б).00.00.000У1-01	Установка бункера (12,5)	1	Стр. 93
6	Дон 651.49.00.000	Цепь страховочная	1	Стр. 102
7	Дон 651.60.00.000	Установка ограждений	1	Стр. 52
8	Дон 651(Б).00.00.000У2_1	Установка воздуховода	1	Стр. 14
9	Дон 651(Б).00.00.000У4-01	Установка кинематики (ORIPON)	1	Стр. 65
10	Дон 651(Б).00.00.000У7	Установка шнека	1	Стр. 30
11		Колесо с шиной в сборе	2	
12		Наклейка Дон 651 2850х385мм	1	
13		Домкрат 5т	1	

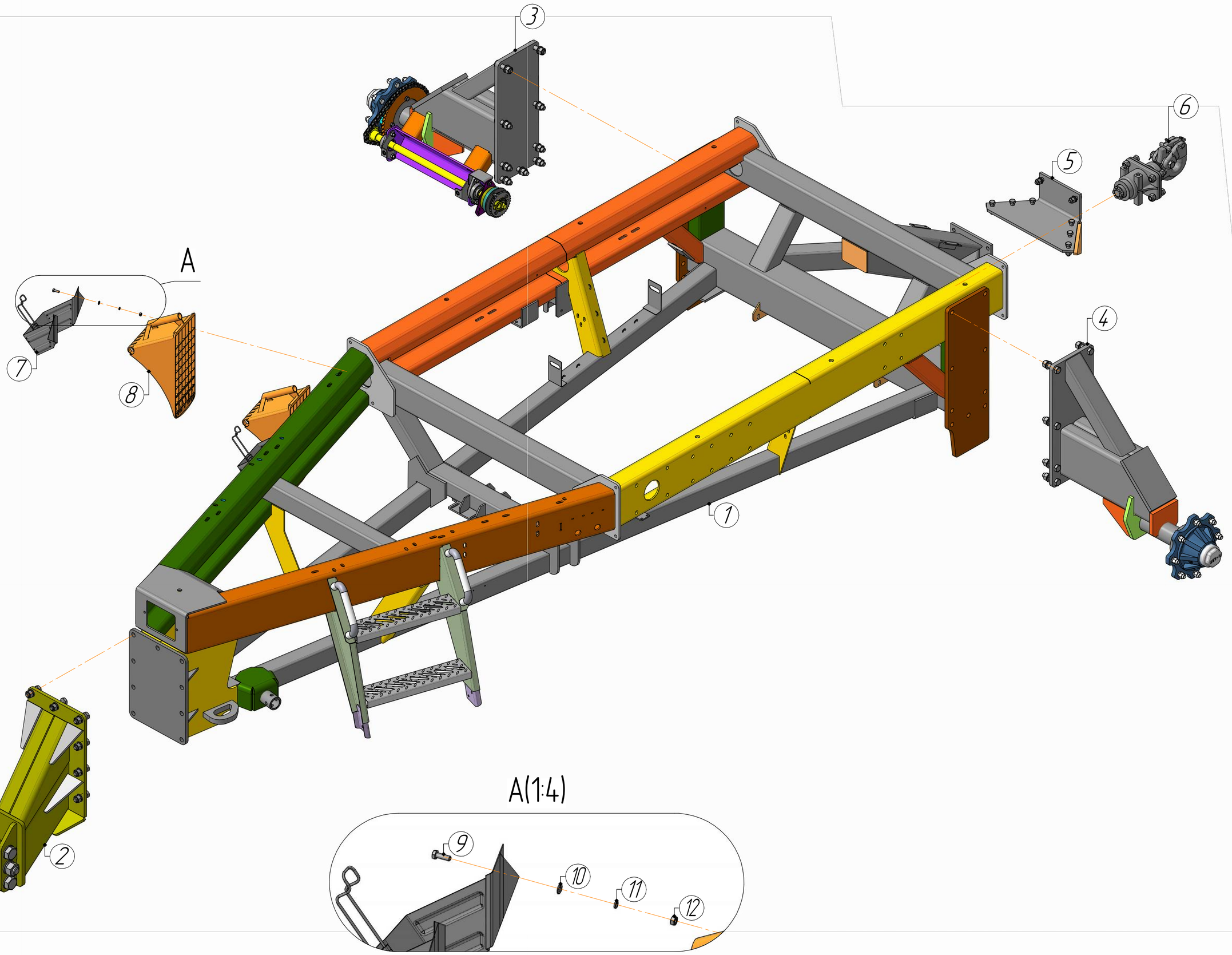
3
6
5
4
A
7
8
1
2
A(1:4)
9
10
11
12

Спецификация 2

Дон 651(Б).01.00.000_1-01 Рама (12,5)				Общий вид
Поз.	Обозначение	Наименование	Кол.	Примечание
1	Дон 651(Б).01.01.000-01	Рама (12,5)	1	
2	Дон 651(Б).01.00.000У1_1	Установка фаркопа переднего	1	Стр. 5
3	Дон 651(Б).01.00.000У2-Э1	Установка ступицы правой (С-Тех)	1	Стр. 7
4	Дон 651(Б).01.00.000У3-Э1	Установка ступицы левой (С-Тех)	1	Стр. 10
5	Дон 651(Б).01.00.000У4	Установка фаркопа заднего	1	
6		Фаркоп КАМ в сб. 10 т ОАО КАМАЗ 4310(53212).2707210	1	
7		Кронштейн для упора противооткатного 9199	2	
8		Противооткатный упор большой (пласт.) 470х200х230 мм 4003	2	
9		Болт М8-6дх25.88.019 ГОСТ 7805-70	8	
10		Шайба А.8.01.08кп.019 ГОСТ 11371-78	9	
11		Шайба 8Н.65Г.019 ГОСТ 6402-70	8	
12		Гайка М8-6Н.8.016 ГОСТ 5915-70	8	

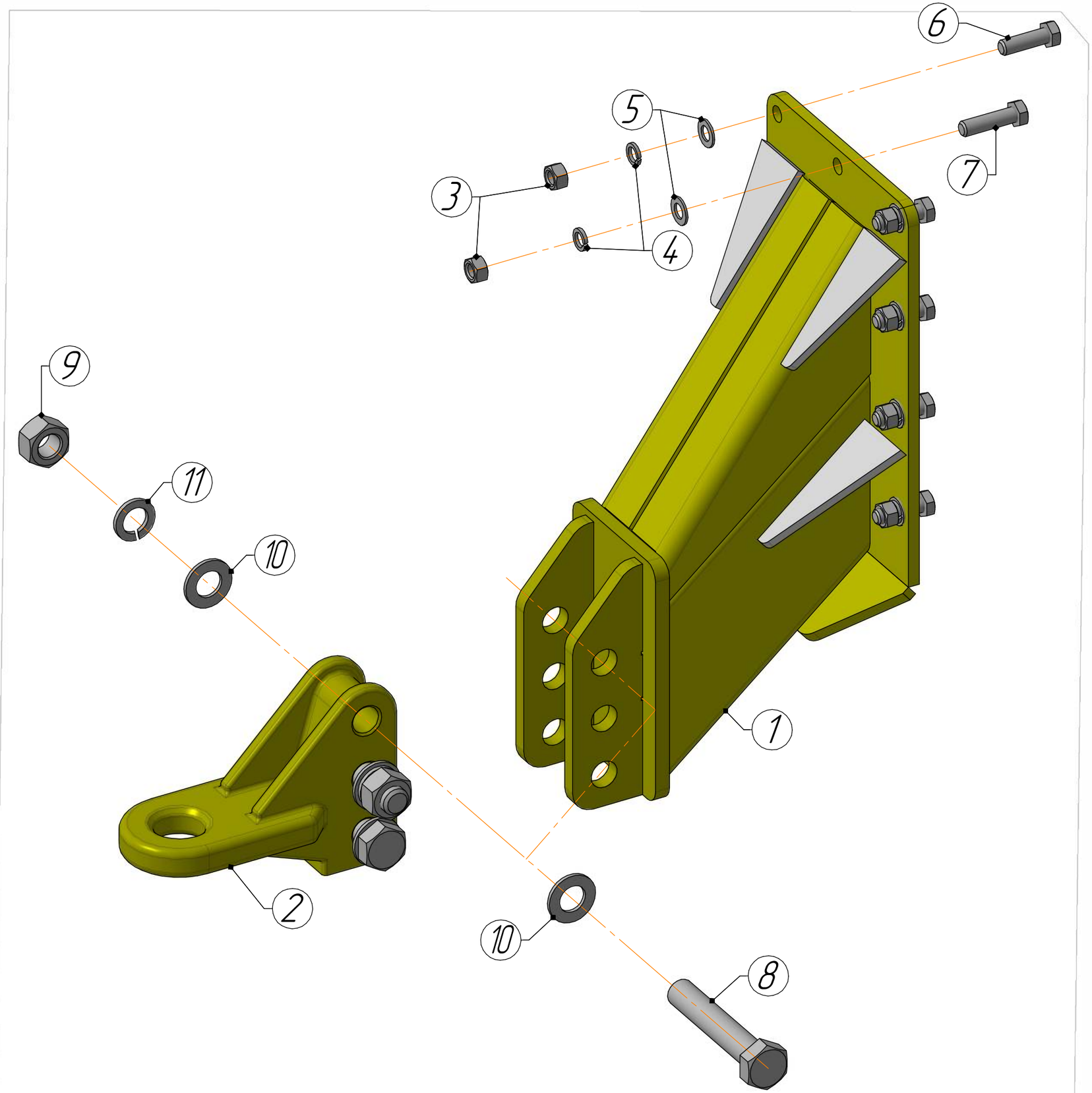

Иллюстрация 2.1

Спецификация 2.1

Дон 651(Б).01.00.000У1_1 Установка фаркопа переднего				Общий вид
Поз.	Обозначение	Наименование	Кол.	Примечание
1	Дон 651.01.04.000_1	Фаркоп (передний)	1	
2	Дон 651.53.00.501_1	Фаркоп	1	
3		Гайка М20 ГОСТ 5915–70	9	
4		Шайба 20 Н ГОСТ 6402–70	9	
5		Шайба 20 ГОСТ 11371–78	9	
6		Болт М20–6gх65 ГОСТ 7805–70	8	
7		Болт М20–6gх75 ГОСТ 7805–70	1	
8		Болт М36–6gх200.109.019 ГОСТ 7805–70 неполнорезьбовой	3	
9		Гайка М36–6Н.8.35.016 ГОСТ 5915–70	3	
10		Шайба А.36.01.08кп.019 ГОСТ 11371–78	6	
11		Шайба 36Н.65Г.019 ГОСТ 6402–70	3	
12				
13				
14				
15				
16				
17				
18				

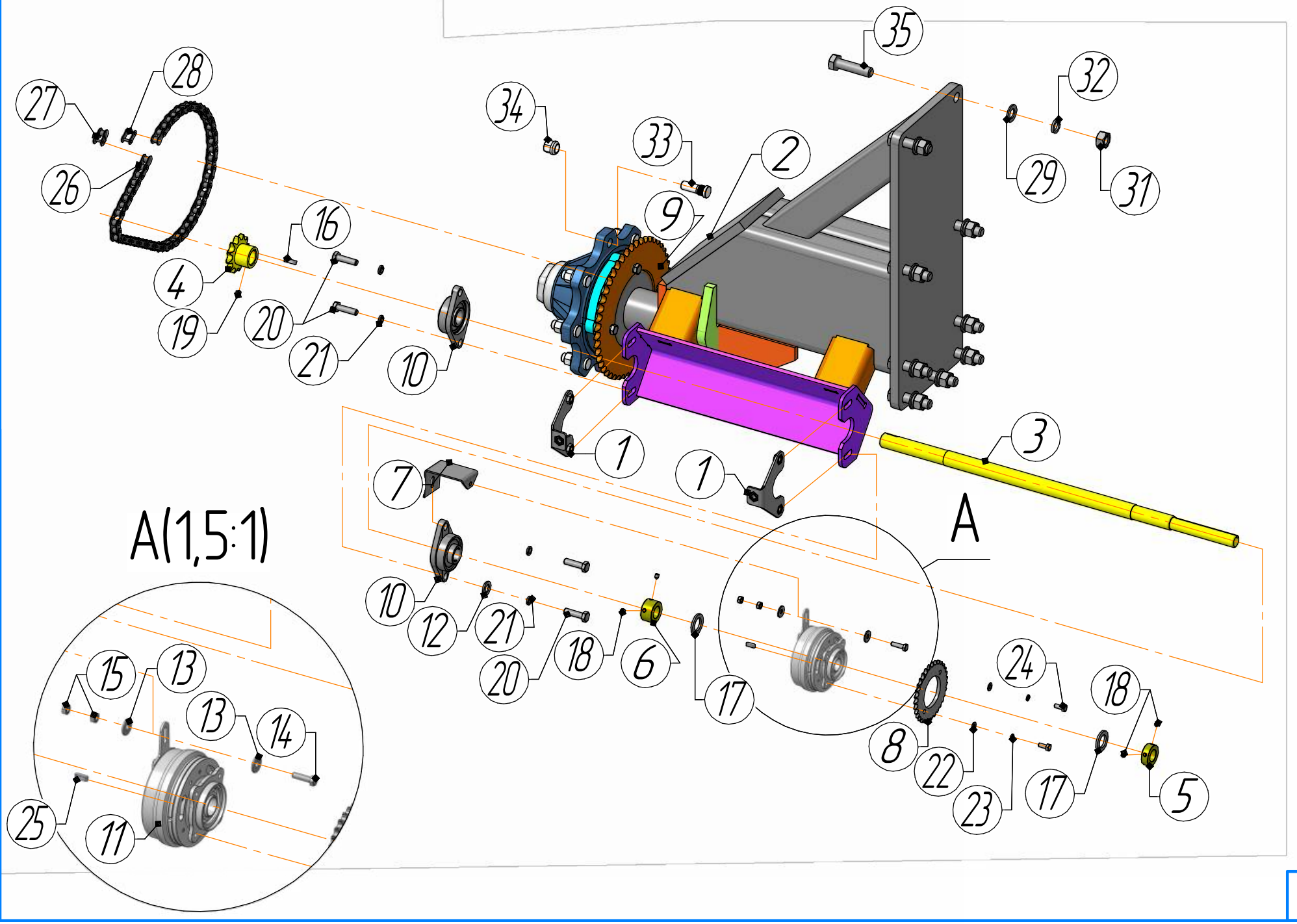

Иллюстрация 2.2

Спецификация 2.2

Дон 651(Б).01.00.000У2–Э1 Установка ступицы правой				Общий вид
Поз.	Обозначение	Наименование	Кол.	Примечание
1	Дон 651.01.14.000–Ц	Кронштейн	2	
2	Дон 651(Б).01.07.000_2	Кронштейн	1	
3	Дон 651(Б).00.00.601_4–Ц	Вал	1	
4	Дон 651.00.00.605_1–Ц	Звездочка	1	
5	Дон 651(Б).01.00.602–Ц	Втулка	1	
6	Дон 651(Б).01.00.602–01–Ц	Втулка	1	
7	Дон 651.01.00.405_2–Ц	Кронштейн	1	
8	Дон 651.00.00.606_1–Ц	Звездочка (z=31_h=12,7)	1	
9	Дон 651.35.00.601_13	Звездочка (z=48_h=19,05)	1	
10		Корпус с ШП LEN 206–2F	2	
11		Электромагнитная муфта АВК-04 М2 12В DC	1	
12		Шайба А.16.01.08кп.019 ГОСТ 11371–78	1	
13		Шайба А 8.01.08кп.019 ГОСТ 6958–78	2	
14		Болт М8–6gх30.88.019 ГОСТ 7805–70	1	
15		Гайка М8–6Н.8.016 ГОСТ 5915–70	2	
16		Шпонка 8х7х28 ГОСТ 23360–78	1	
17		Шайба А.27.01.08кп.019 ГОСТ 10450–78	2	
18		Винт 8*10 установочный ГОСТ Р ИСО 4027-2013; DIN 914	4	

Спецификация 2.2

Дон 651(Б).01.00.000У2–Э1 Установка ступицы правой				Общий вид
Поз.	Обозначение	Наименование	Кол.	Примечание
19		Винт 10*10 установочный ГОСТ Р ИСО 4027-2013; DIN 914	1	
20		Болт М12–6дх45.88.019 ГОСТ 7805–70	4	
21		Шайба 12Н.65Г.019 ГОСТ 6402–70	8	
22		Шайба А.8.01.08кп.019 ГОСТ 11371–78	2	
23		Шайба 8Н.65Г.019 ГОСТ 6402–70	2	
24		Болт М8–6дх20.88.019 ГОСТ 7805–70	2	
25		Шпонка 6х6х20 ГОСТ 23360–78	1	
26		Цепь приводная ПР–19,05 (3,048 м)	1	
27		Звено переходное П–ПР–19,05–31,80	1	
28		Звено соединительное С–ПР–19,05–31,8	1	
29		Шайба А.20.01.08кп.019 ГОСТ 11371–78	9	
30		Болт М12–6дх30.88.019 ГОСТ 7805–70	4	
31		Гайка М20–6Н.8.016 ГОСТ 5915–70	9	
32		Шайба 20Н.65Г.019 ГОСТ 6402–70	9	
33		С–160х205.18.104–01 Шпилька М18х1,5	8	
34		С–220х275.18.305 Гайка колесная М18х1,5	8	
35		Болт М20х80 ГОСТ 15589–70	9	

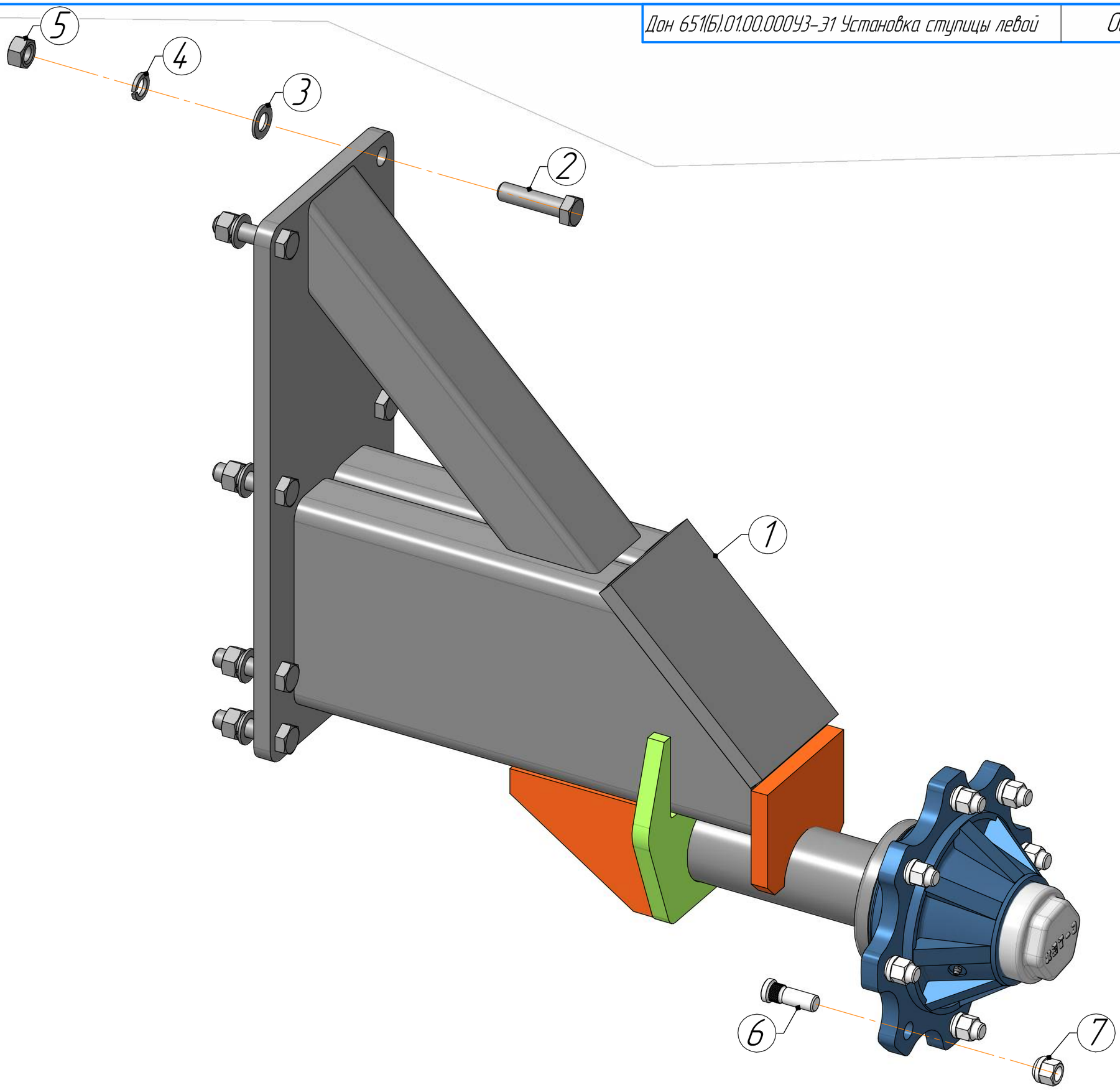

Иллюстрация 2.3

Спецификация 2.3

Дон 651(Б).01.00.000УЗ–Э1 Установка ступицы левой				Общий вид
Поз.	Обозначение	Наименование	Кол.	Примечание
1	Дон 651.01.02.000_1	Кронштейн	1	
2		Болт М20х80 ГОСТ 15589–70	9	
3		Шайба А.20.01.08кп.019 ГОСТ 11371–78	9	
4		Шайба 20Н.65Г.019 ГОСТ 6402–70	9	
5		Гайка М20–6Н.8.016 ГОСТ 5915–70	9	
6		С–160х205.18.104–01 Шпилька М18х1,5	8	
7		С–220х275.18.305 Гайка колесная М18х1,5	8	



Иллюстрация 2.4

Спецификация 2.4

П-275.090.346 Полуось				Общий вид
Поз.	Обозначение	Наименование	Кол.	Примечание
1		Подшипник 7511А ГОСТ 27365-87	1	
2		Подшипник 7515А ГОСТ 27365-87	1	
3		Манжета 2.2-105 х138-1 / 5 ГОСТ 8752-79	1	
4		П-090.464 Полуось	1	
5		С-220х275.18.300 Ступица	1	
6		С-220х275.18.302 Пыльник	1	
7		Шайба А.42 ГОСТ 11371-78	1	
8		Масленка 1. 1. К36 ГОСТ 19853-74	1	
9		Гайка 2М42х3-6Н ГОСТ 5919-73	1	
10		С-220х275.18.303 Крышка	1	
11		Штифт 5х60 DIN 1481	1	

Схема расположения Дон 651(Б).00.00.00042_1 Установка воздуховода

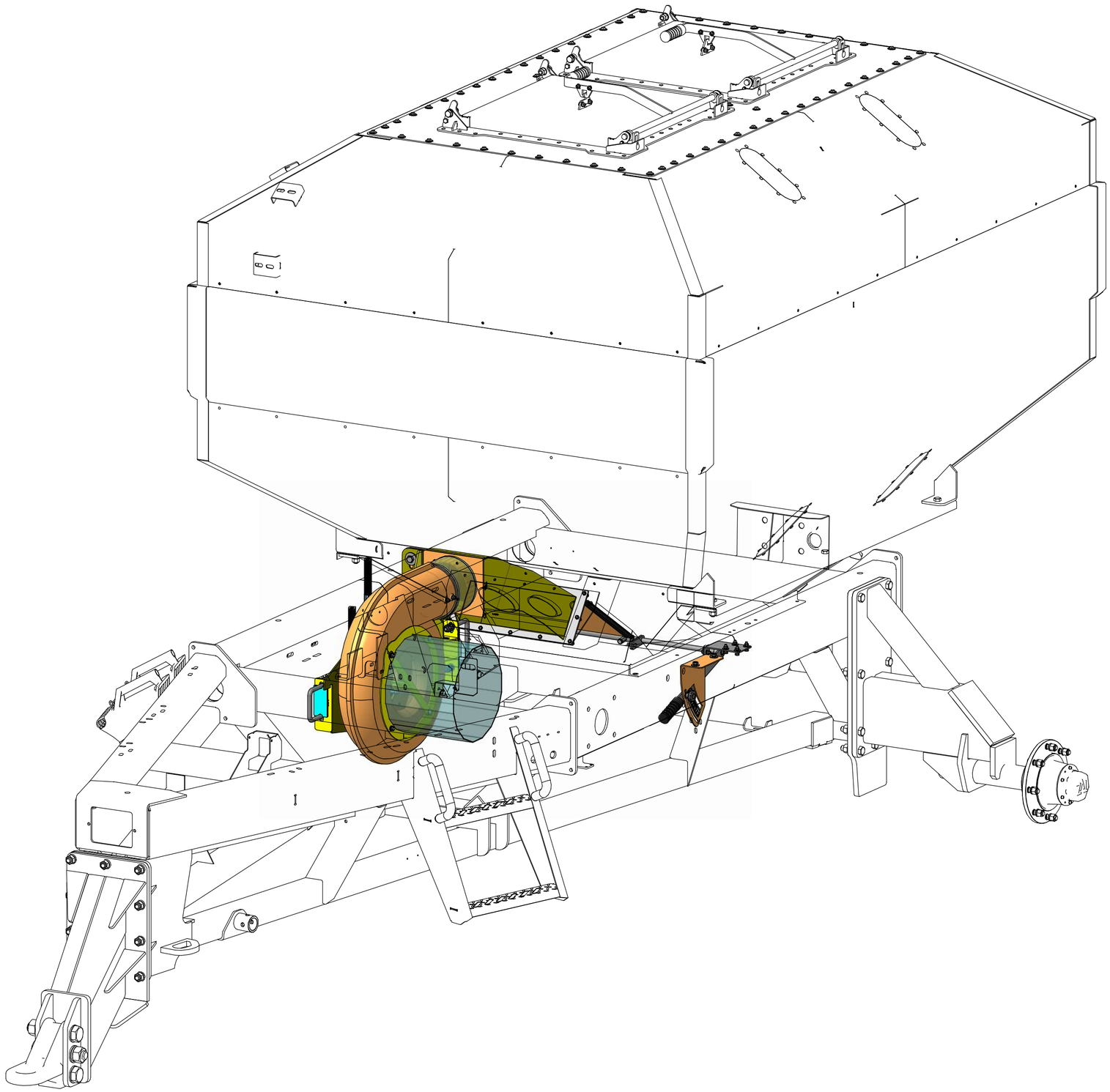

Иллюстрация 3

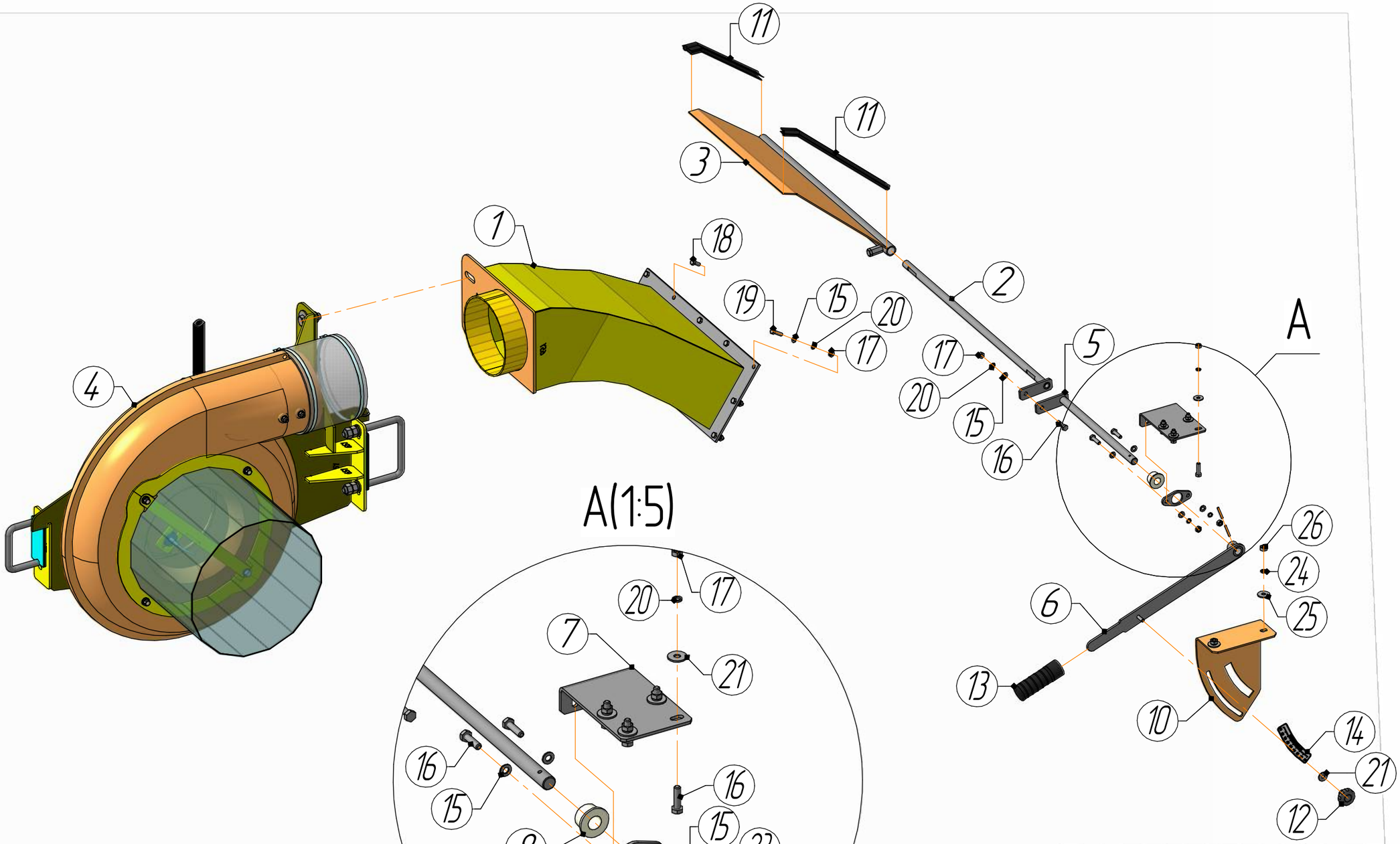
11
11
3
1
18
19
15
20
17
2
A
4
5
17
20
15
16
26
24
25
6
13
10
14
21
12
A(1:5)
20
17
7
21
16
15
16
15
8
23
9
22
20
17

Спецификация 3

Дон 651(Б).00.00.000У2_1 Установка воздуховода				Общий вид
Поз.	Обозначение	Наименование	Кол.	Примечание
1	Дон 651.02.06.000_3	Воздуховод	1	
2	Дон 651.02.12.000-Ц	Вал	1	
3	Дон 651.02.10.000_2	Заслонка	1	
4	Дон 651.45.00.000_4	Установка турбины	1	Стр. 18
5	Дон 651.29.00.000-Ц	Вал	1	
6	Дон 651.28.00.000-Ц	Ручка	1	
7	Дон 651.00.00.401-Ц	Уголок	1	
8	Дон 117.03.04.601_1	Втулка	1	
9	Дон 117.03.04.401-Ц	Пластина	1	
10	Дон 651.00.00.402_1-Ц	Уголок	1	
11		Уплотнитель багажника 2105,2107	1	
12		Рукоятка звездообразная М8 DIN6336	1	
13		Ручка резиновая длиной 118 мм для труб d25-27 мм, чёрная	1	
14		Наклейка - подача воздуха_1 150х45мм	1	
15		Шайба А.8.01.08кп.019 ГОСТ 11371-78	14	
16		Болт М8-6дх30.88.019 ГОСТ 7805-70	7	
17		Гайка М8-6Н.8.016 ГОСТ 5915-70	15	
18		Болт М8-6дх20.88.019 ГОСТ 7805-70	3	

Спецификация 3

Дон 651(Б).00.00.000У2_1 Установка воздуховода				Общий вид
Поз.	Обозначение	Наименование	Кол.	Примечание
19		Болт М8-6gх25.88.019 ГОСТ 7805-70	9	
20		Шайба 8Н.65Г.019 ГОСТ 6402-70	16	
21		Шайба А 8.01.08кп.019 ГОСТ 6958-78	5	
22		Штифт 4*36 ГОСТ 14229-93	1	
23		Штифт 5*36 ГОСТ 14229-93	1	
24		Шайба 10Н.65Г.019 ГОСТ 6402-70	2	
25		Шайба А 10.01.08кп.019 ГОСТ 6958-78	2	
26		Гайка М10-6Н.8.016 ГОСТ 5915-70	2	

Относится к Дон 651(Б).00.00.000Г
Бункер (Схема гидравлическая)

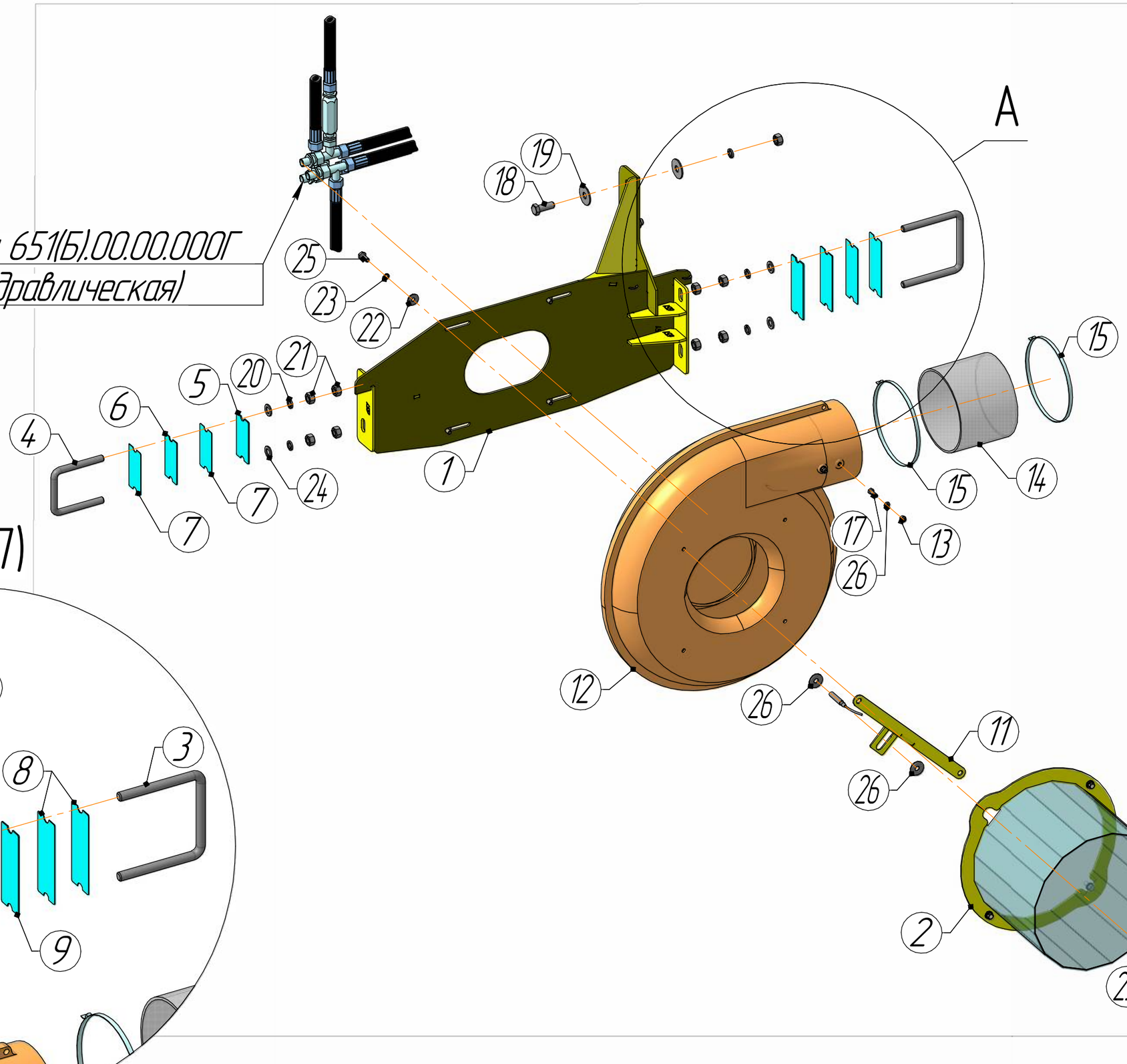

A(1:7)

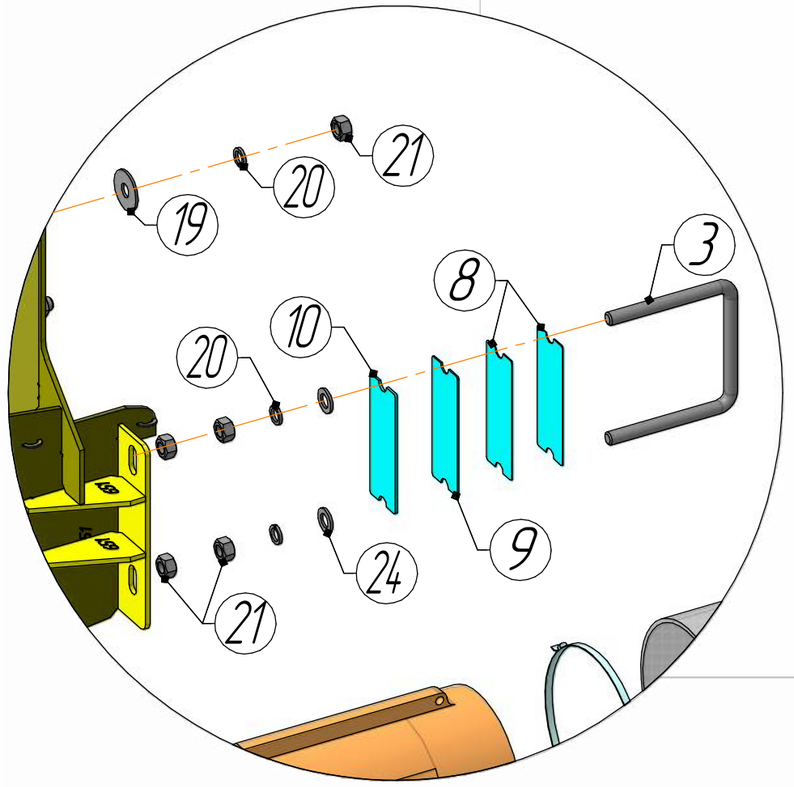

Иллюстрация 3.1

Спецификация 3.1

Дон 651.45.00.000_4 Установка турбины				Общий вид
Поз.	Обозначение	Наименование	Кол.	Примечание
1	Дон 651.45.01.000_5	Кронштейн	1	
2	Дон 651.45.02.000_1	Сетка	1	
3	Дон 651.45.00.602-Ц	Скоба	1	
4	Дон 651.45.00.602-01-Ц	Скоба	1	
5	Дон 651.45.00.410_1-Ц	Пластина	1	
6	Дон 651.45.00.410_1-01-Ц	Пластина	1	
7	Дон 651.45.00.410_1-02-Ц	Пластина	2	
8	Дон 651.45.00.409_2-02-Ц	Пластина	2	
9	Дон 651.45.00.409_2-01-Ц	Пластина	1	
10	Дон 651.45.00.409_2-Ц	Пластина	1	
11	Дон 651.45.02.02.402_3	Кронштейн	1	
12		Вентилятор высокого давления 8	1	
13		Гайка М8-6H.NF ГОСТ Р 50273-92(нейлон)	4	
14		Шланг ПВХ Золотарь (Knidos) д.203, 10м	1	
15		Хомут червячный ZIP 200-220/11,7 мм W1	2	
16		Болт UNS3,8 с прессшайбой	4	
17		Болт М8-6gх25.88.019 ГОСТ 7805-70	4	
18		Болт М16-6gх45.88.019 ГОСТ 7805-70	2	

Спецификация 3.1

Дон 651.45.00.000_4 Установка турбины				Общий вид
Поз.	Обозначение	Наименование	Кол.	Примечание
19		Шайба А 16.01.08кп.019 ГОСТ 6958-78	4	
20		Шайба 16Н.65Г.019 ГОСТ 6402-70	6	
21		Гайка М16-6Н.8.016 ГОСТ 5915-70	10	
22		Шайба А 10.01.08кп.019 ГОСТ 6958-78	4	
23		Шайба 10Н.65Г.019 ГОСТ 6402-70	8	
24		Шайба А.16.01.08кп.019 ГОСТ 11371-78	4	
25		Болт М10-6gх25.88.019 ГОСТ 7805-70	4	
26		Шайба А.8.01.08кп.019 ГОСТ 11371-78	6	
27		Шайба А.10.01.08кп.019 ГОСТ 11371-78	4	

Дон 651(Б).00.00.00093 Установка манифольда | Общий вид

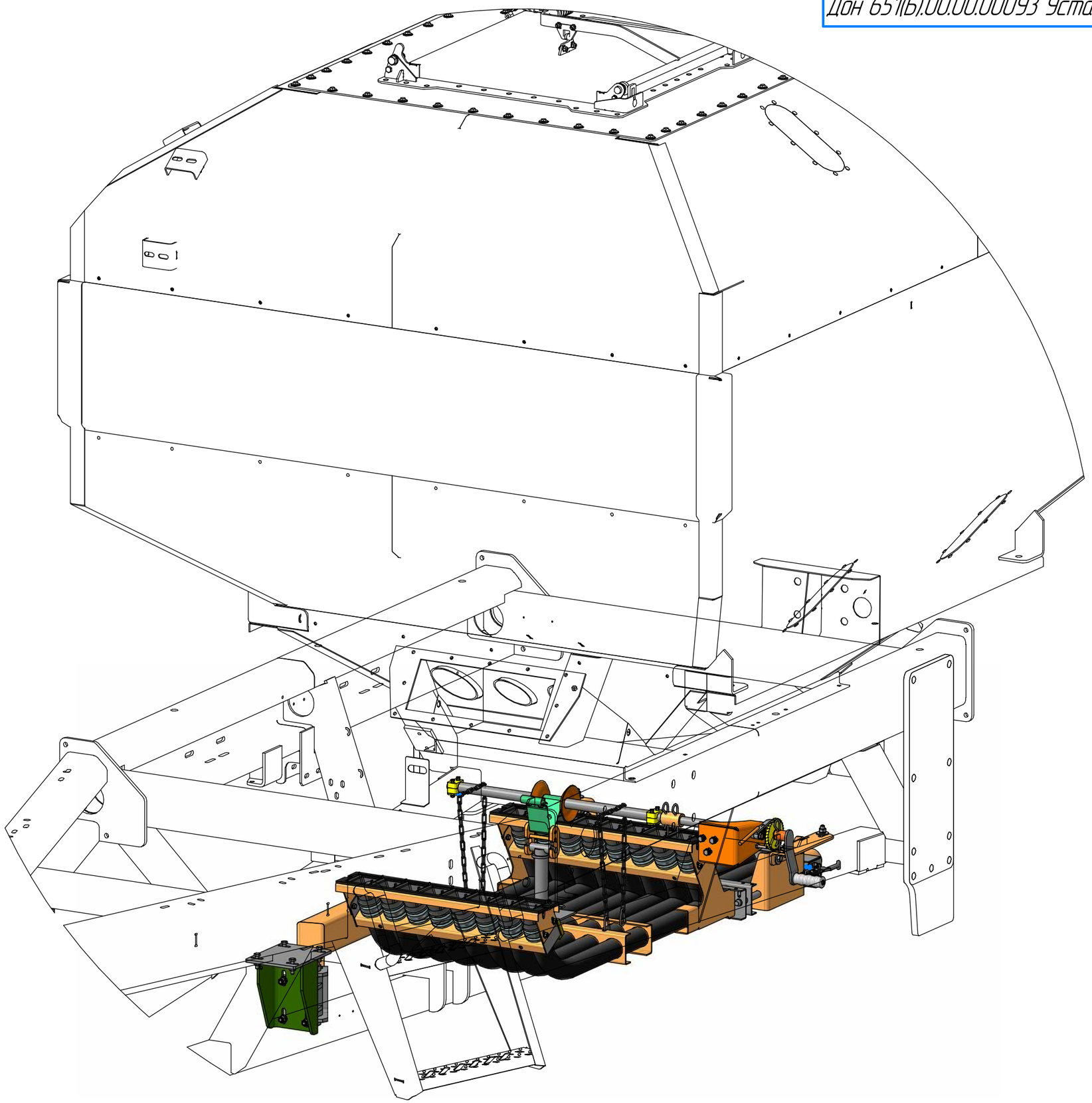

Иллюстрация 4

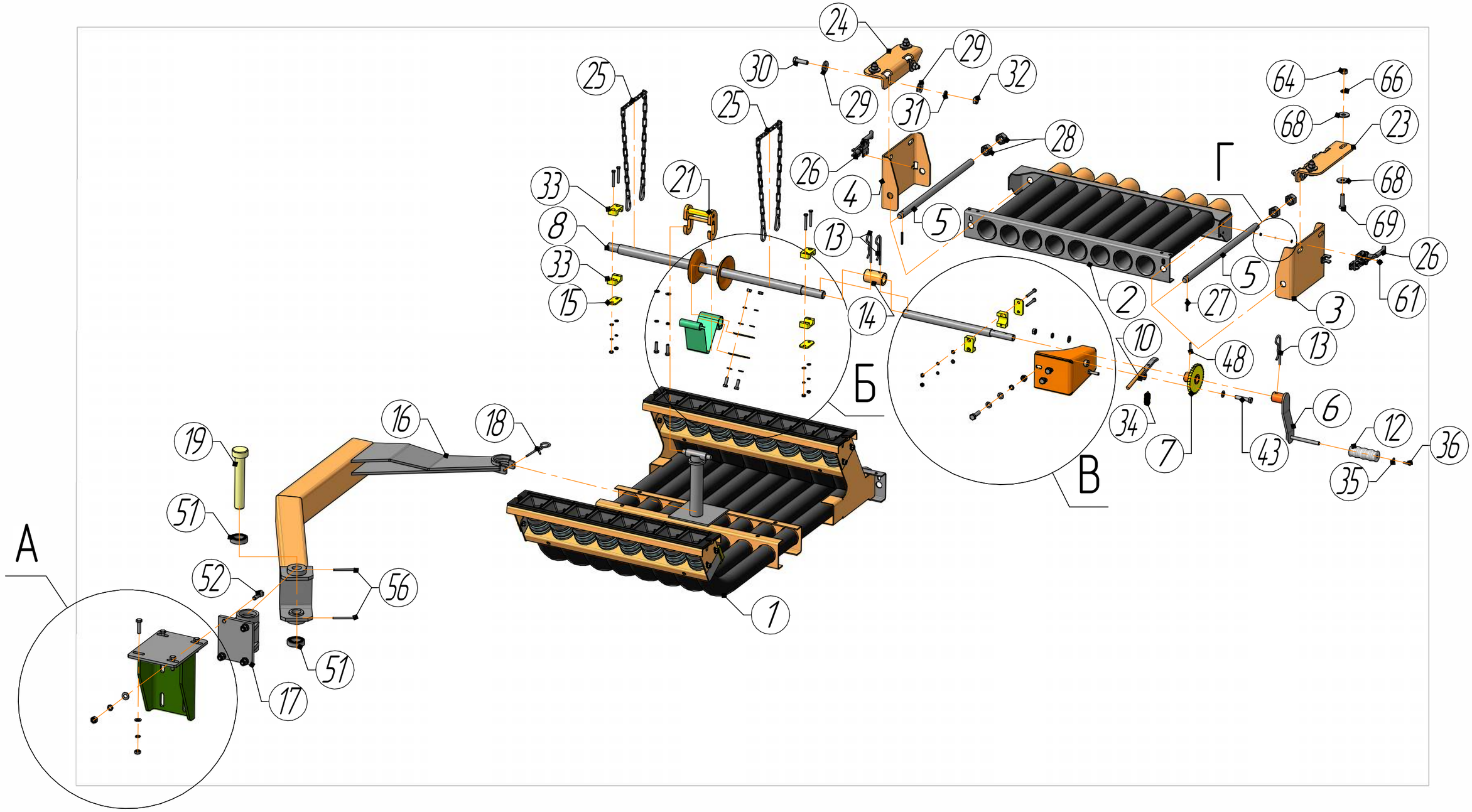
24
29
32
30
29
31
25
25
26
4
28
5
33
21
8
33
15
13
14
64
66
68
23
68
69
26
61
5
27
2
3
10
48
13
34
7
43
6
12
36
35
Б
В
Г
16
18
19
51
52
56
51
17
1
А

Б(1:4)

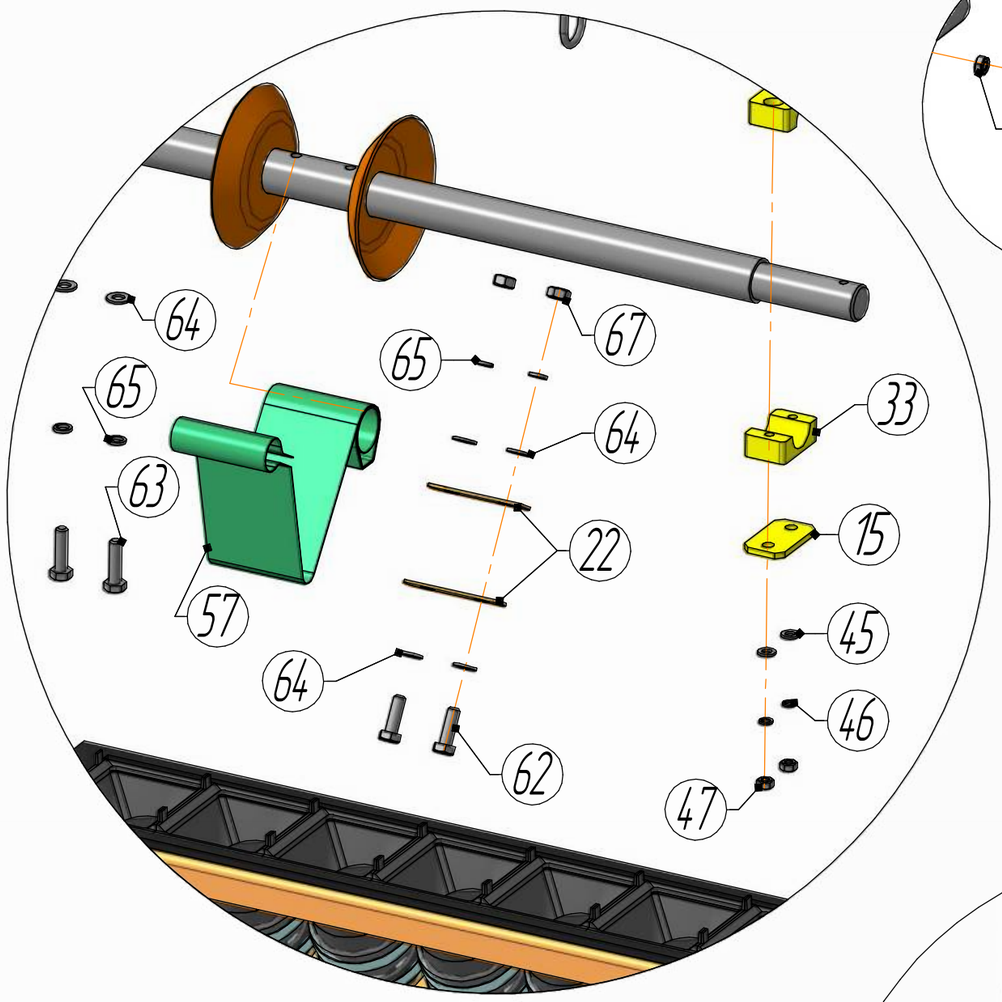

Г(1:2,5)

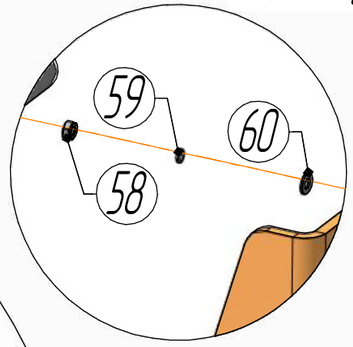

В(1:4)

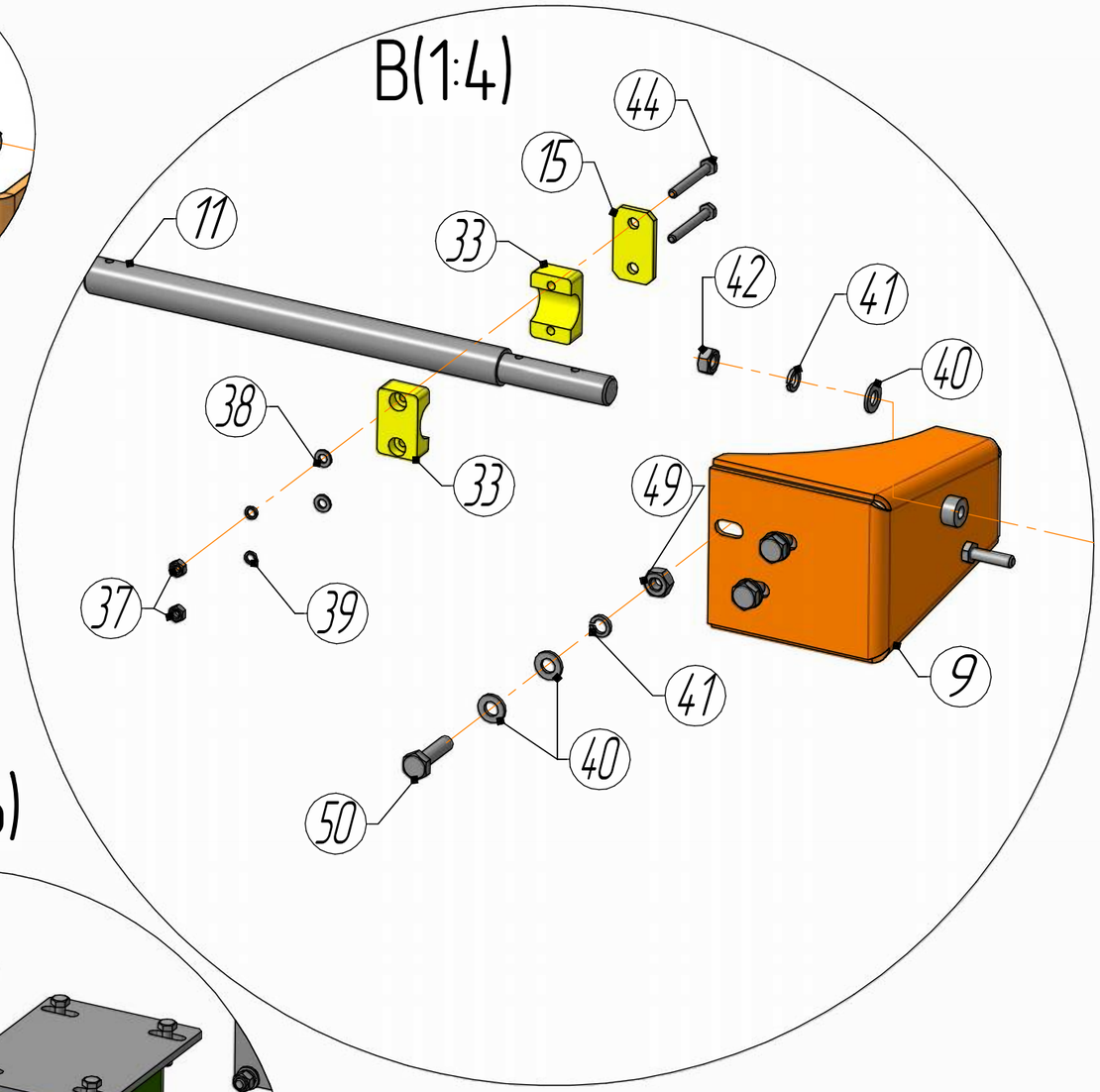

А(1:6)

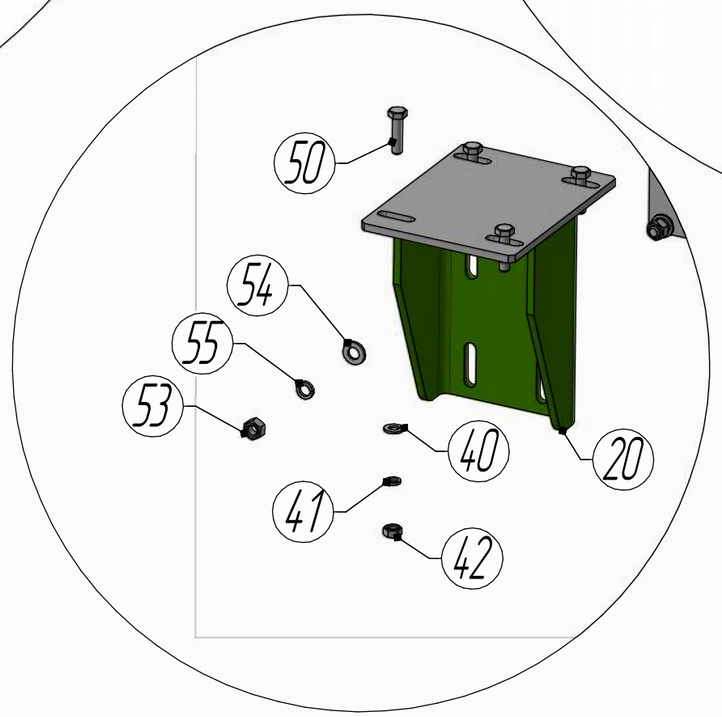

Иллюстрация 4

Спецификация 4

Дон 651(Б).00.00.000УЗ Установка манифольда				Общий вид
Поз.	Обозначение	Наименование	Кол.	Примечание
1	Дон 651.04.00.000–01	Высевающий аппарат	1	Стр. 28
2	Дон 651.05.00.000_2	Проставка	1	
3	Дон 651.16.00.000_1	Кронштейн	1	
4	Дон 651.16.00.000_1–01	Кронштейн	1	
5	Дон 651.00.00.607–Ц	Ось	2	
6	Дон 651.24.00.000–Ц	Ручка	1	
7	Дон 651.23.00.000–Ц	Звездочка	1	
8	Дон 651.73.00.000–Ц	Вал манифольда	1	
9	Дон 651.01.10.000_2	Кронштейн	1	
10	Дон 651.01.11.000–Ц	Фиксатор	1	
11	Дон 651.00.00.603_2–Ц	Вал	1	
12	Дон 651.00.00.001_1	Ручка	1	
13	Дон 651.06.00.602	Ось	3	
14	Дон 651.00.00.609_1–Ц	Втулка	1	
15	Дон 651.01.00.407	Пластина верхняя PS4	3	
16	Дон 651.20.00.000	Балка	1	
17	Дон 651.19.00.000_1	Кронштейн	1	
18	Дон 651.40.01.01.20.601	Фиксатор	1	

Спецификация 4

Дон 651(Б).00.00.000УЗ Установка манифольда				Общий вид
Поз.	Обозначение	Наименование	Кол.	Примечание
19	Дон 651.00.00.602_2-Ц	Ось	1	
20	Дон 651.18.00.000	Кронштейн	1	
21	Дон 651.25.00.000_1-Ц	Крючок	1	
22	Дон 651.00.00.407-Ц	Пластина	2	
23	Дон 651.01.01.02.411_2	Ребро	1	
24	Дон 651.01.01.02.411_2-01	Ребро	1	
25		Цепь оц ф3 сварочная короткозвенная (60 м)	2	
26		Механический зажим СН-431	2	
27		Штифт 5*40 ГОСТ 14229-93	2	
28		Гайка М20-6Н.8.016 ГОСТ 5915-70	4	
29		Шайба А 12.01.08кп.019 ГОСТ 6958-78	8	
30		Болт М12-6дх40.88.019 ГОСТ 7805-70	4	
31		Шайба 12Н.65Г.019 ГОСТ 6402-70	4	
32		Гайка М12-6Н.8.016 ГОСТ 5915-70	4	
33		Крепление RPP-3254	6	
34		14.1601188 Пружина муфты выкл	1	
35		Шайба А 5.01.08кп.019 ГОСТ 6958-78	1	
36		Болт М5-6дх20.88.019 ГОСТ 7805-70	1	

Спецификация 4

Дон 651(Б).00.00.000УЗ Установка манифольда				Общий вид
Поз.	Обозначение	Наименование	Кол.	Примечание
37		Гайка М6-6Н.8.016 ГОСТ 5915-70	2	
38		Шайба А.6.01.08кп.019 ГОСТ 11371-78	2	
39		Шайба 6Н.65Г.019 ГОСТ 6402-70	2	
40		Шайба А.10.01.08кп.019 ГОСТ 11371-78	12	
41		Шайба 10Н.65Г.019 ГОСТ 6402-70	8	
42		Гайка М10-6Н.8.016 ГОСТ 5915-70	5	
43		Болт М10-6дх50.88.019 ГОСТ 7805-70	1	
44		Болт М6-6дх50.88.019 ГОСТ 7805-70	6	
45		Шайба А.6.01.08кп.019 ГОСТ 11371-78	4	
46		Шайба 6Н.65Г.019 ГОСТ 6402-70	4	
47		Гайка М6-6Н.8.016 ГОСТ 5915-70	4	
48		Штифт 5*30 ГОСТ 14229-93	1	
49		Гайка М10-6Н.8.016 ГОСТ 5915-70	3	
50		Болт М10-6дх40.88.019 ГОСТ 7805-70	7	
51		Подшипник 6006 2RS SNH	2	
52		Болт М12-6дх40.88.019 ГОСТ 7805-70	4	
53		Гайка М12-6Н.8.016 ГОСТ 5915-70	4	
54		Шайба А.12.01.08кп.019 ГОСТ 11371-78	4	

Спецификация 4

Дон 651(Б).00.00.000УЗ Установка манифольда				Общий вид
Поз.	Обозначение	Наименование	Кол.	Примечание
55		Шайба 12Н.65Г.019 ГОСТ 6402-70	4	
56		Штифт 5*70 ГОСТ 14229-93	2	
57		Трос буксировочный 3 т	1	
58		Гайка М4-6Н ГОСТ 5927-70	1	
59		Шайба 4Н.65Г.019 ГОСТ 6402-70	1	
60		Шайба А.4.01.08кп.019 ГОСТ 11371-78	1	
61		Болт М4-6gх12.88.019 ГОСТ 7805-70	1	
62		Болт М8-6gх25.88.019 ГОСТ 7805-70	2	
63		Болт М8-6gх30.88.019 ГОСТ 7805-70	2	
64		Гайка М12-6Н.8.016 ГОСТ 5915-70	4	
65		Шайба 8Н.65Г.019 ГОСТ 6402-70	4	
66		Шайба 12Н.65Г.019 ГОСТ 6402-70	4	
67		Гайка М8-6Н.8.016 ГОСТ 5915-70	2	
68		Шайба А 12.01.08кп.019 ГОСТ 6958-78	8	
69		Болт М12-6gх40.88.019 ГОСТ 7805-70	4	

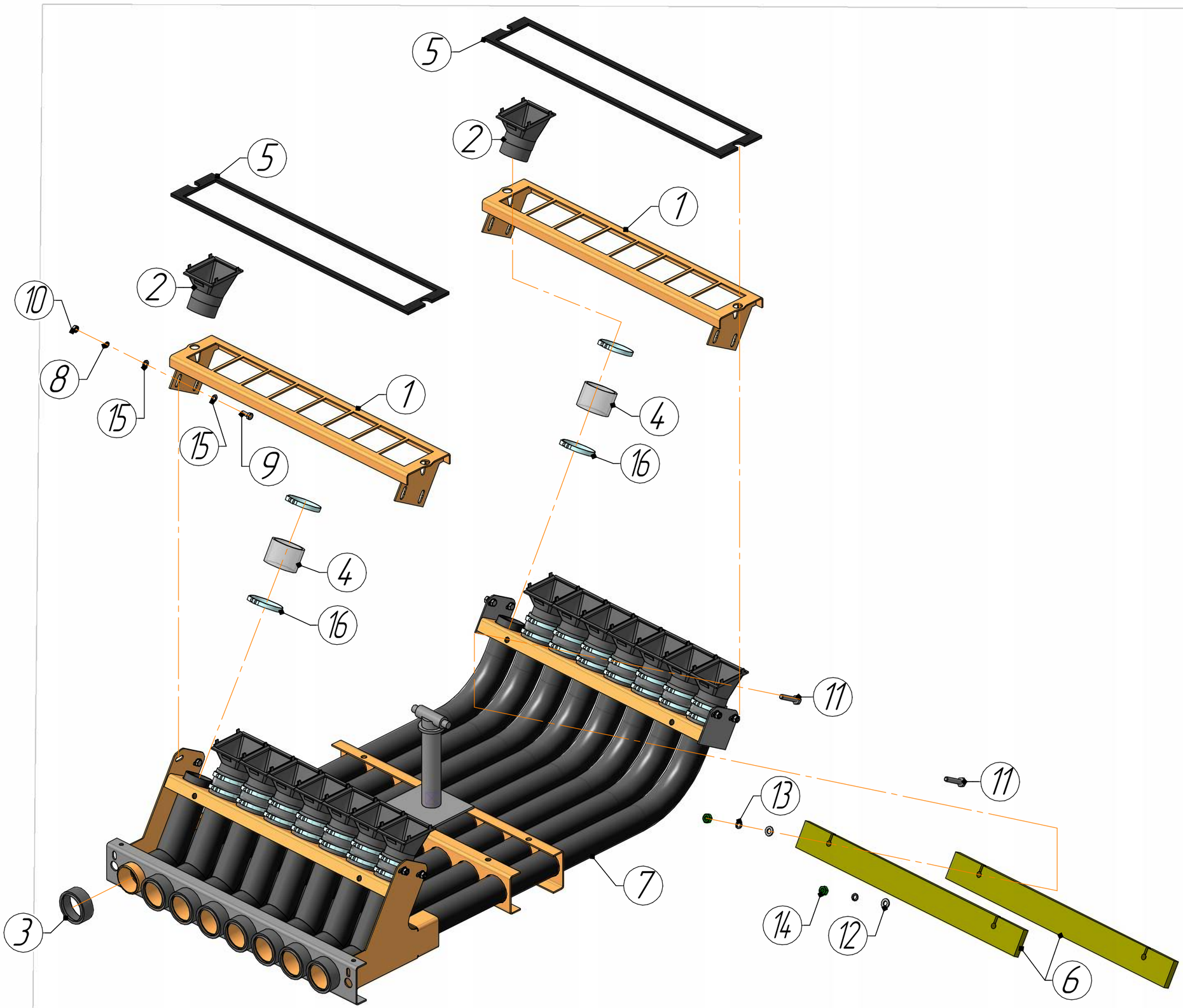

Иллюстрация 4.1

Спецификация 4.1

Дон 651.04.00.000-01 Высевающий аппарат				Общий вид
Поз.	Обозначение	Наименование	Кол.	Примечание
1	Дон 651.04.01.000_2	Планка	2	
2	Дон 651.04.00.001_1	Воронка	16	
3	Дон 651.04.00.002	Втулка	8	
4	Дон 651.04.00.003_13	Втулка	16	
5	Дон 651.04.00.004	Уплотнение	2	
6	Дон 651.04.00.401	Пластина	2	
7	Дон 651.04.02.000_1	Каркас	1	
8		Шайба 8Н.65Г.019 ГОСТ 6402-70	8	
9		Болт М8-6gх20.88.019 ГОСТ 7805-70	8	
10		Гайка М8-6Н.8.016 ГОСТ 5915-70	8	
11		Болт М10-6gх50.88.019 ГОСТ 7805-70	2	
12		Шайба А.10.01.08кп.019 ГОСТ 11371-78	2	
13		Шайба 10Н.65Г.019 ГОСТ 6402-70	2	
14		Гайка М10-6Н.8.016 ГОСТ 5915-70	2	
15		Шайба А.8.01.08кп.019 ГОСТ 11371-78	16	
16		Хомут червячный нерж. 60-80	32	

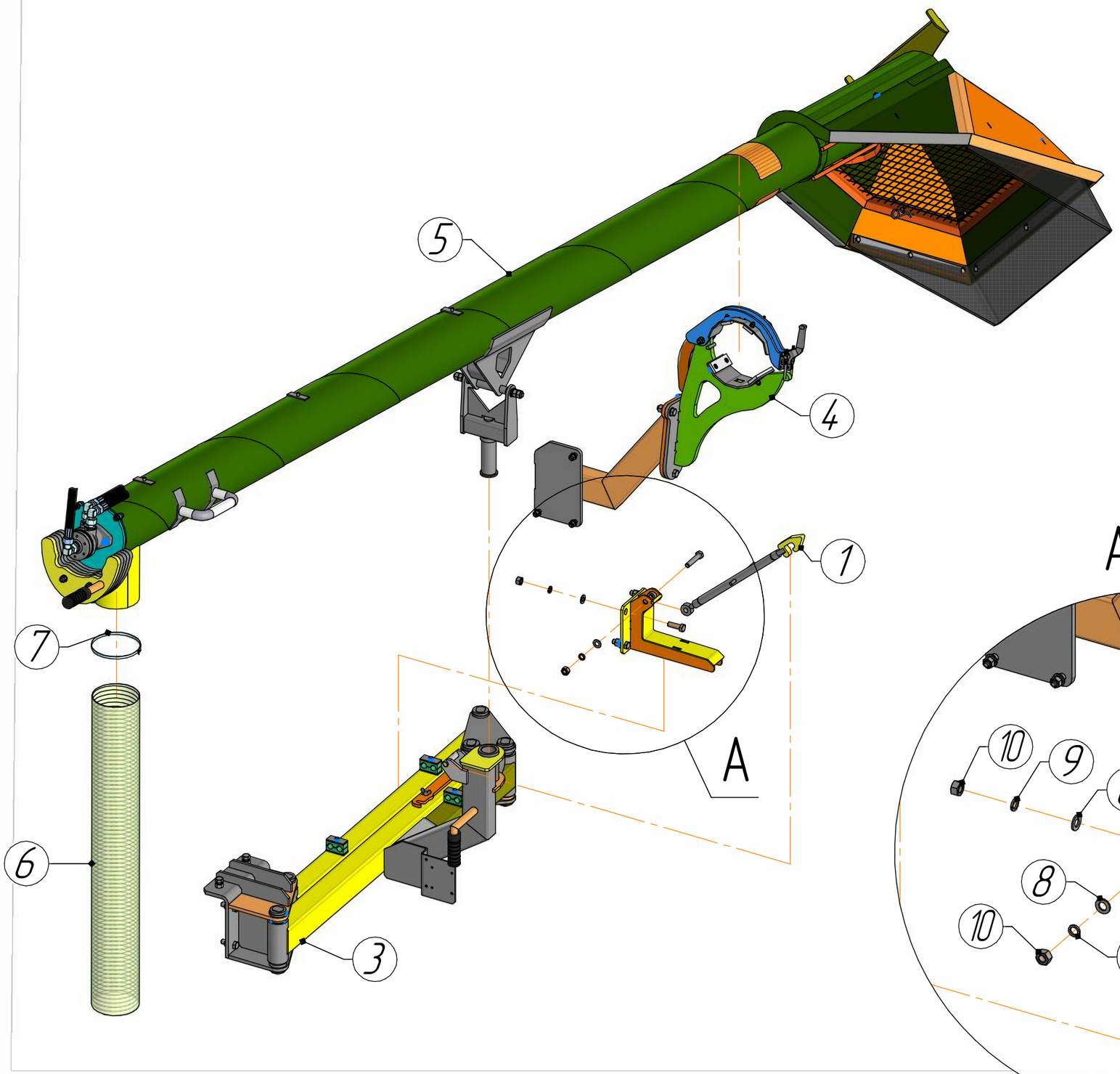

A(1:8)

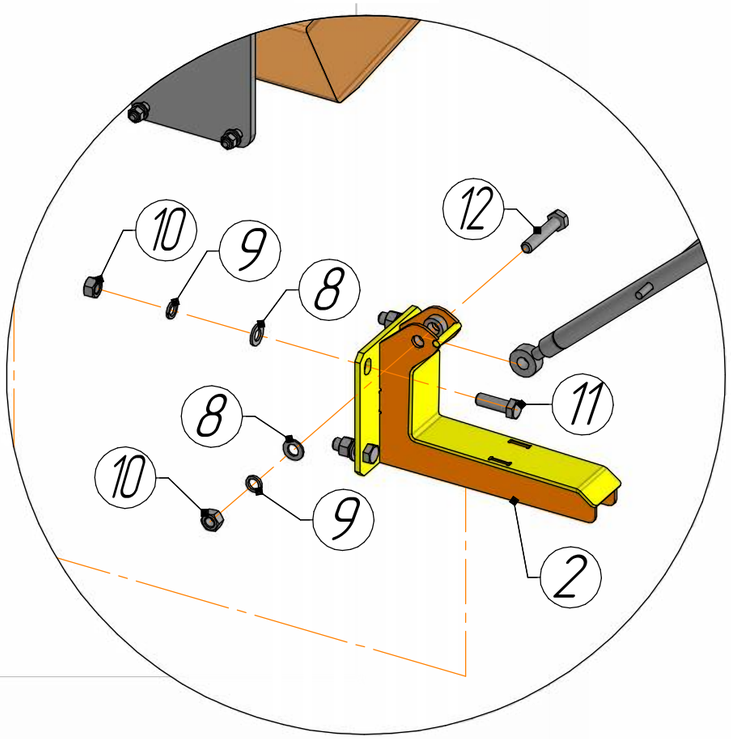

Иллюстрация 5

Спецификация 5

Дон 651(Б).00.00.000У7 Установка шнека				Общий вид
Поз.	Обозначение	Наименование	Кол.	Примечание
1	Дон 651.27.00.000_1	Талреп	1	Стр. 37
2	Дон 651.08.00.000_1	Кронштейн	1	
3	Дон 651(Б).00.00.000У7.2	Кронштейн шнека	1	Стр. 32
4	Дон 651.01.05.000_4У1	Кронштейн	1	Стр. 34
5	Дон 651(Б).00.00.000У7.1_1	Шнек	1	Стр. 39
6		Шланг РИ-700 С Д=160мм	1	
7		Хомут червячный нерж. 150-170	1	
8		Шайба А.16.01.08кп.019 ГОСТ 11371-78	5	
9		Шайба 16Н.65Г.019 ГОСТ 6402-70	5	
10		Гайка М16-6Н.8.016 ГОСТ 5915-70	5	
11		Болт М16-6дх50.88.019 ГОСТ 7805-70 неполнорезьбовой	4	
12		Болт М16-6дх80.88.019 ГОСТ 7805-70	1	

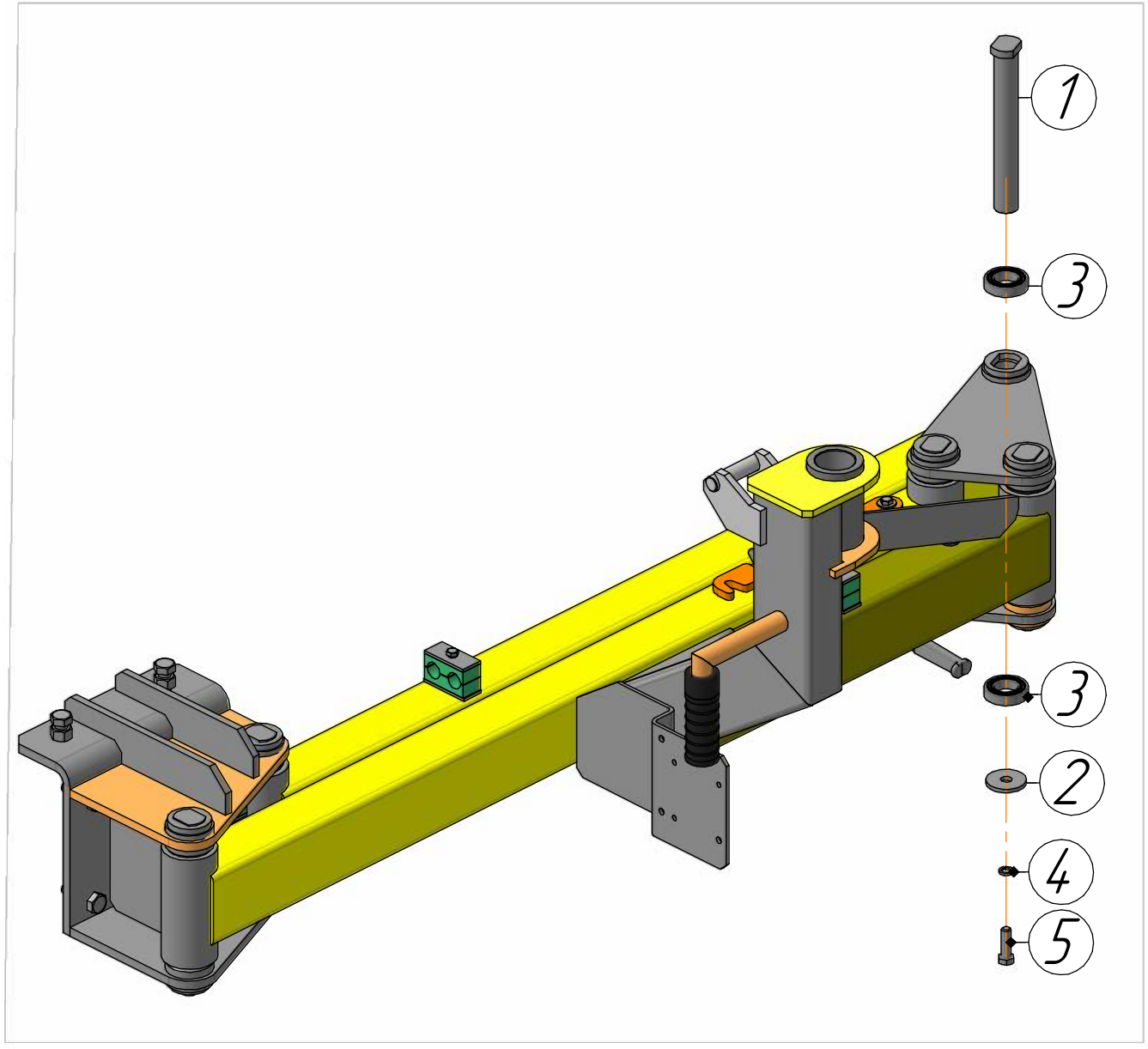

Иллюстрация 5.1

Спецификация 5.1

Дон 651(Б).00.00.000У7.2 Кронштейн шнека				Общий вид
Поз.	Обозначение	Наименование	Кол.	Примечание
1	Дон 651.03.00.601М	Ось	5	
2	Дон 651.03.00.602-Ц	Шайба	5	
3		Подшипник 6006 2RS SNH	10	
4		Шайба 12Н.65Г.019 ГОСТ 6402-70	5	
5		Болт М12-6gх40.88.019 ГОСТ 7805-70	5	

A(1:4)

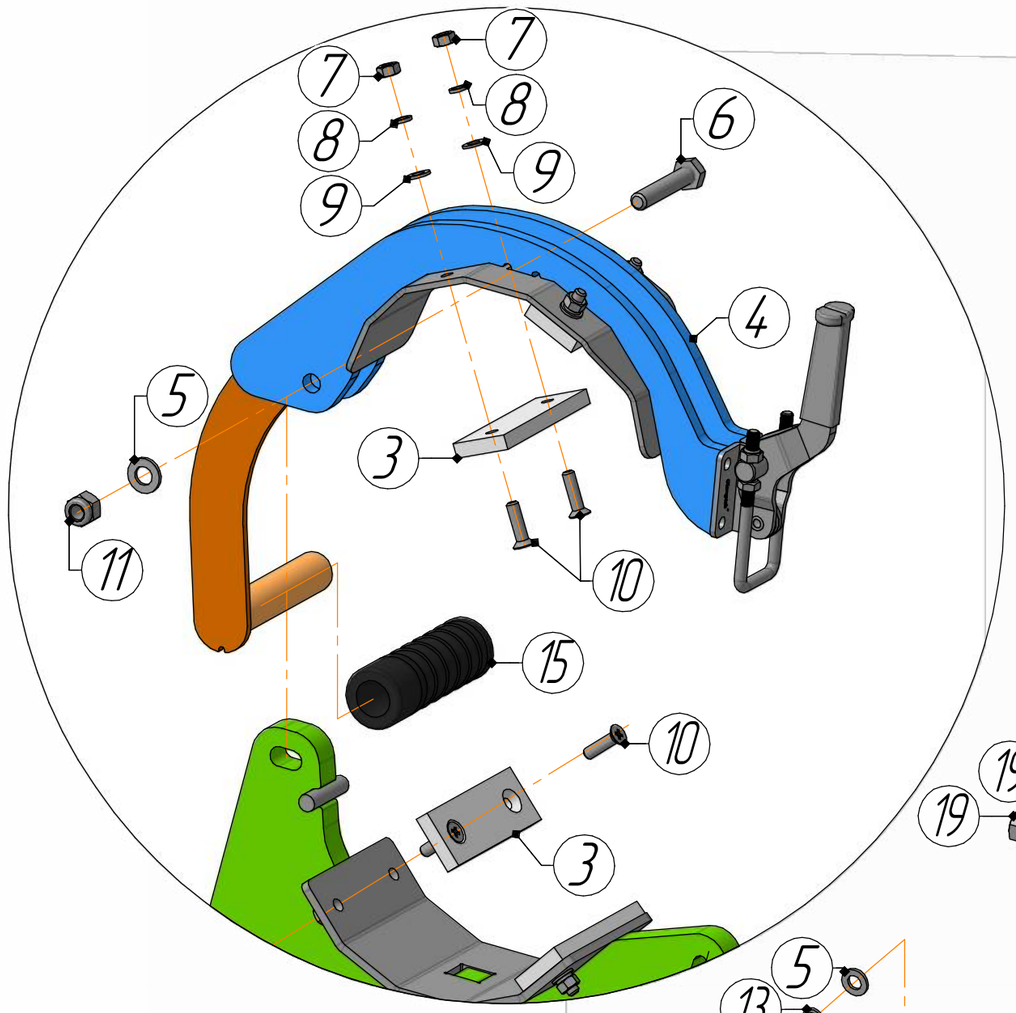

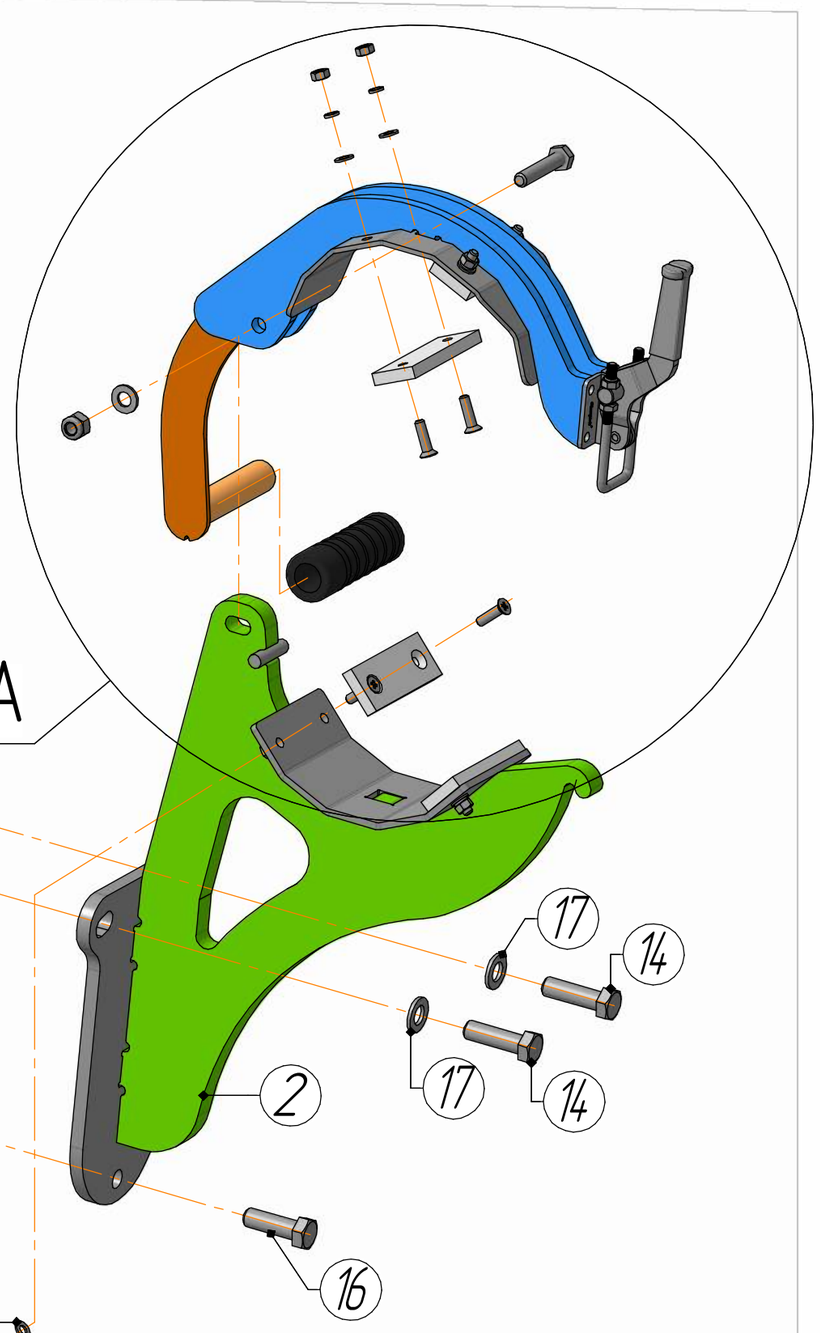

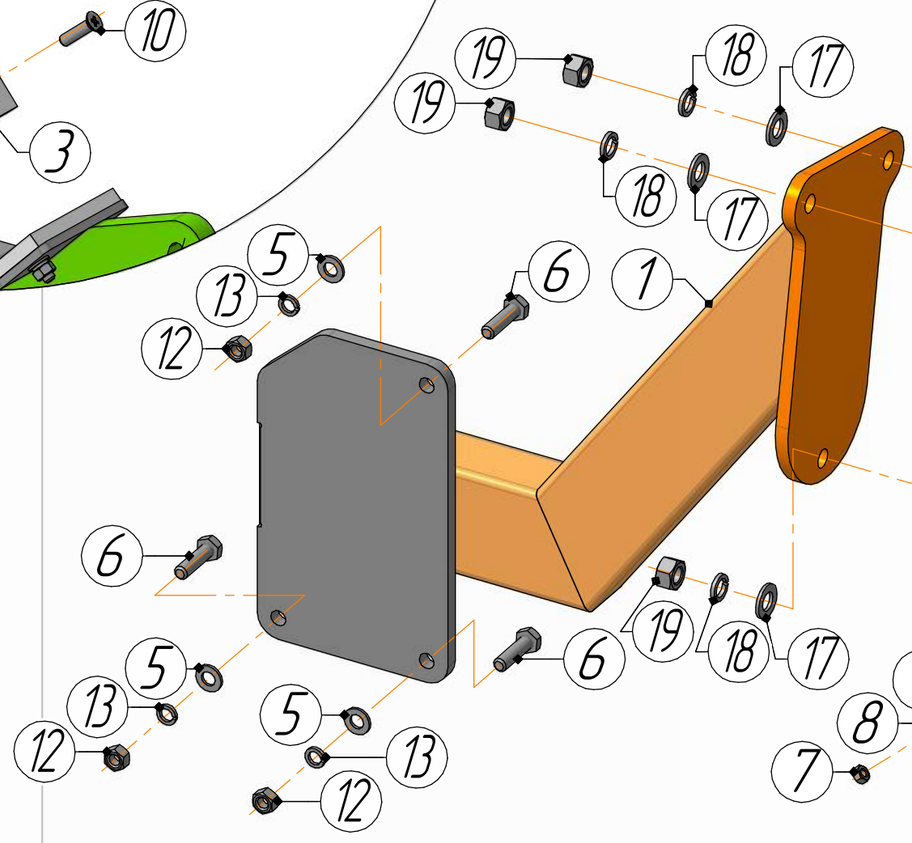

Иллюстрация 5.2

Спецификация 5.2

Дон 651.01.05.000_4 У1 Кронштейн				Общий вид
Поз.	Обозначение	Наименование	Кол.	Примечание
1	Дон 651.01.05.000_4	Кронштейн сварной	1	
2	Дон 651.01.05.04.01.000	Кронштейн	1	
3	Дон 651.01.05.04.001	Накладка	4	
4	Дон 651.01.05.04.02.000	Крышка	1	
5		Шайба А.12.01.08кп.019 ГОСТ 11371-78	4	
6		Болт М12-6дх45.88.019 ГОСТ 7805-70	4	
7		Гайка М8-6Н.8.016 ГОСТ 5915-70	8	
8		Шайба 8Н.65Г.019 ГОСТ 6402-70	8	
9		Шайба А.8.01.08кп.019 ГОСТ 11371-78	8	
10		Винт А2.М8-6дХ30.88.019 ГОСТ 17475-80	8	
11		Гайка М12-6Н.NF ГОСТ Р 50273-92(нейлон)	1	
12		Гайка М12-6Н.8.016 ГОСТ 5915-70	3	
13		Шайба 12Н.65Г.019 ГОСТ 6402-70	3	
14		Болт М16-6дх55.109.019 ГОСТ 7805-70	2	
15		Ручка резиновая длиной 118 мм для труб d25-27 мм, чёрная	1	
16		Болт М16-6дх50.88.019 ГОСТ 7805-70 неполнорезьбовой	1	
17		Шайба А.16.01.08кп.019 ГОСТ 11371-78	5	
18		Шайба 16Н.65Г.019 ГОСТ 6402-70	3	

Спецификация 5.2

Дон 651.01.05.000_4У1 Кронштейн				Общий вид
Поз.	Обозначение	Наименование	Кол.	Примечание
19		Гайка М16-6Н.8.016 ГОСТ 5915-70	3	

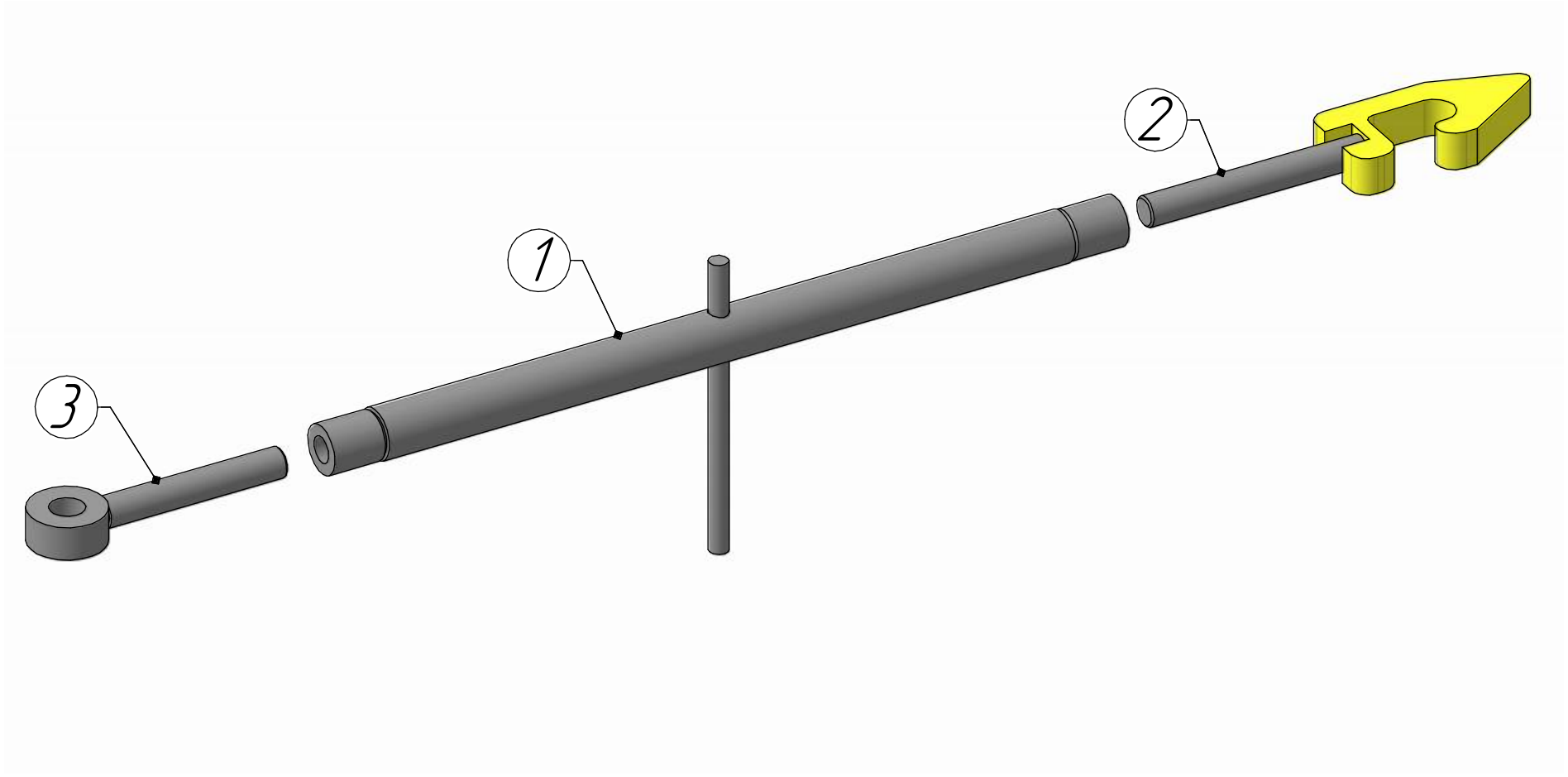

Иллюстрация 5.4

Спецификация 5.4

Дон 651.27.00.000_1 Талреп				Общий вид
Поз.	Обозначение	Наименование	Кол.	Примечание
1	Дон 651.27.01.000_1-Ц	Труба	1	
2	Дон 651.27.02.000_1-Ц	Ухо	1	
3	Дон 651.27.03.000_1-Ц	Ухо	1	

Относится к Дон 651(Б).00.00.000ГШ1 Комплект гидравлики шнека

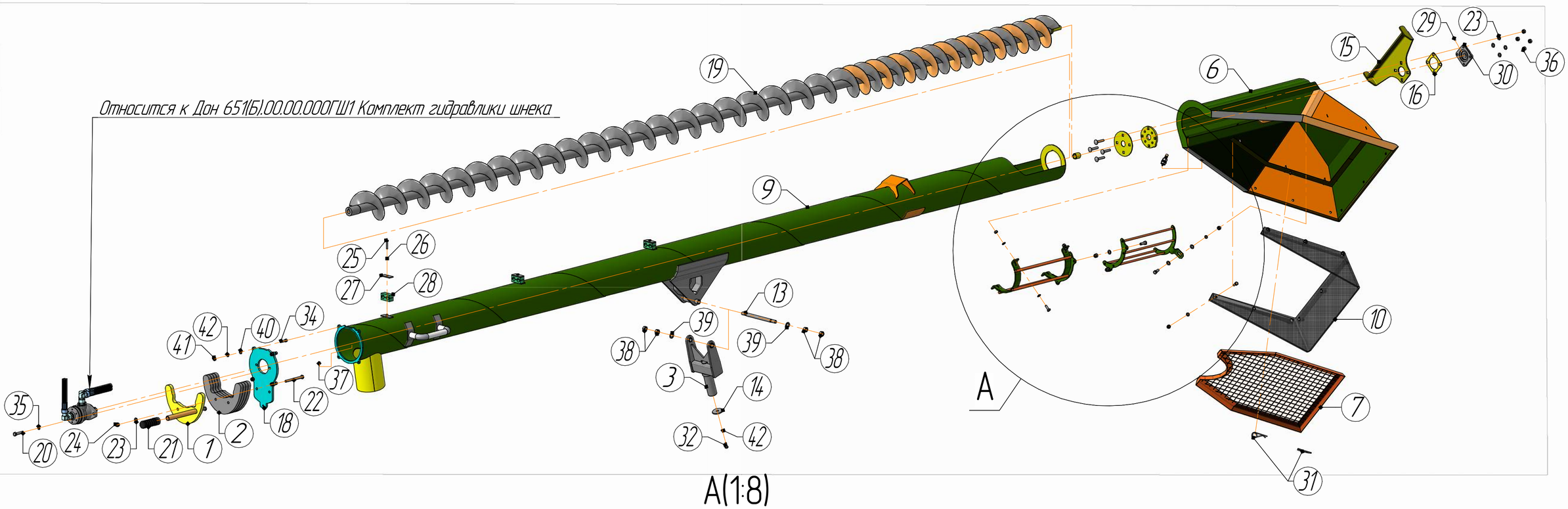

A(1:8)

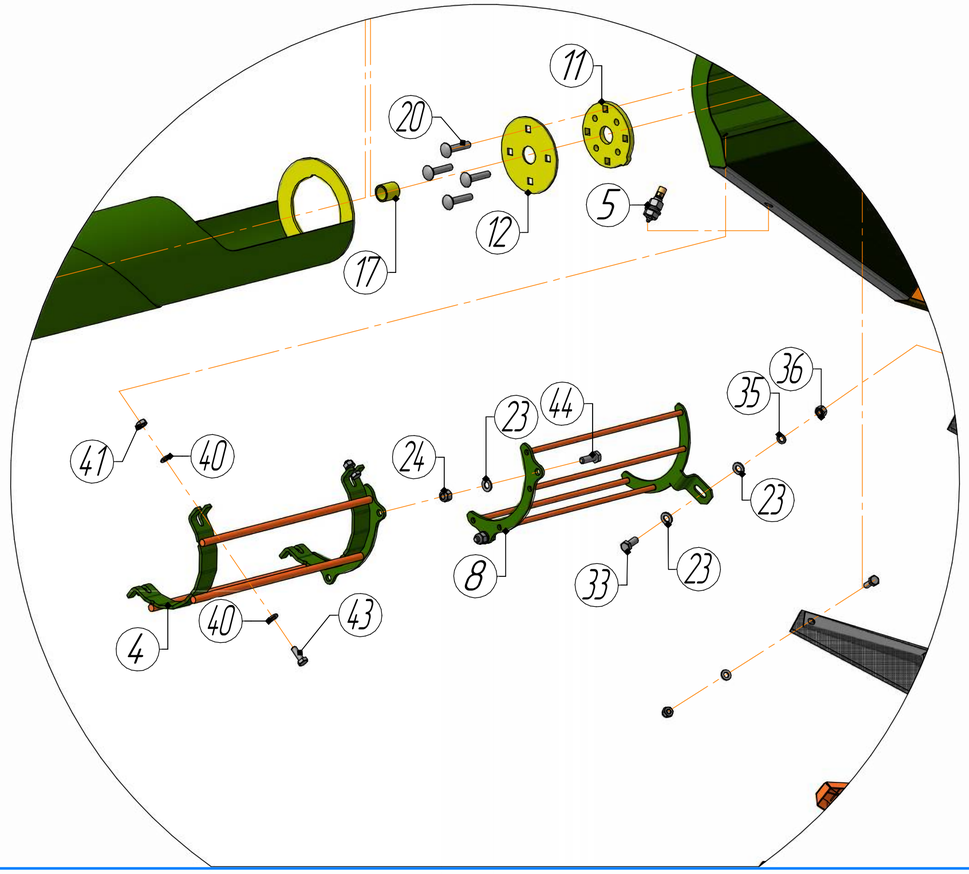

Спецификация 5.5

Дон 651(Б).00.00.000У7.1_1 Шнек				Общий вид
Поз.	Обозначение	Наименование	Кол.	Примечание
1	Дон 651.03.23.000	Груз-ручка	1	
2	Дон 651.03.21.401_1	Груз	4	
3	Дон 651.03.05.000_1	Кронштейн	1	
4	Дон 651.03.08.000_5	Полухомут	1	
5	Дон 651.03.12.000	Узел смазки	1	Стр. 43
6	Дон 651.03.07.000_6	Корзина	1	
7	Дон 651.03.14.000_2	Сито	1	
8	Дон 651.03.17.000_2	Кронштейн	1	
9	Дон 651.03.06.000_4	Шнек	1	
10	Дон 651.03.22.001	Борт	1	
11	Дон 651.03.06.402_1	Вставка	1	
12	Дон 651.03.06.403	Крышка	1	
13	Дон 651.03.00.603-Ц	Ось	1	
14	Дон 651.03.00.404-Ц	Шайба	1	
15	Дон 651.03.00.405_2	Опора	1	
16	Дон 651.03.00.406	Пластина	1	
17	Дон 651.03.06.602-Ц	Втулка	1	
18	Дон 651.03.06.405_2	Фланец	1	

Спецификация 5.5

Дон 651(Б).00.00.000У7.1_1 Шнек				Общий вид
Поз.	Обозначение	Наименование	Кол.	Примечание
19	Дон 651.03.06.01.000_4Э	Шнек	1	
20		Болт М12-6gх60.88.019 ГОСТ 7805-70 неполнорезьбовой	6	
21		Ручка резиновая длиной 118 мм для труб d25-27 мм, чёрная	1	
22		Болт М12-6gх130.88.019 ГОСТ 7805-70	2	
23		Шайба А.12.01.08кп.019 ГОСТ 11371-78	10	
24		Гайка М12-6Н.NF ГОСТ Р 50273-92(нейлон)	4	
25		Болт М8-6gх45.88.019 ГОСТ 7805-70	3	
26		Шайба 8Н.65Г.019 ГОСТ 6402-70	3	
27		Крепление RDS-RGD3	3	
28		Крепление RPP-322/22	3	
29		Масленка 1.2.Ц6 ГОСТ 19853-74	1	
30		Корпус+ШП UYF 205-2S	1	
31		Шплинт быстросъемный 44-60252	2	
32		Болт М10-6gх25.88.019 ГОСТ 7805-70	1	
33		Болт М12-6gх30.88.019 ГОСТ 7805-70	1	
34		Винт М10-6gх35 ГОСТ 11738-84	4	
35		Шайба 12Н.65Г.019 ГОСТ 6402-70	3	
36		Гайка М12-6Н.8.016 ГОСТ 5915-70	5	

Спецификация 5.5

Дон 651(Б).00.00.000У7.1_1 Шнек				Общий вид
Поз.	Обозначение	Наименование	Кол.	Примечание
37		Винт 8*10 установочный ГОСТ Р ИСО 4027-2013; DIN 914	1	
38		Гайка М16-6Н.8.016 ГОСТ 5915-70	4	
39		Шайба А.16.01.08кп.019 ГОСТ 11371-78	2	
40		Шайба А.10.01.08кп.019 ГОСТ 11371-78	12	
41		Гайка М10-6Н.8.016 ГОСТ 5915-70	8	
42		Шайба 10Н.65Г.019 ГОСТ 6402-70	5	
43		Болт М10-6дх30.88.019 ГОСТ 7805-70	4	
44		Болт М12-6дх35.88.019 ГОСТ 7805-70	2	

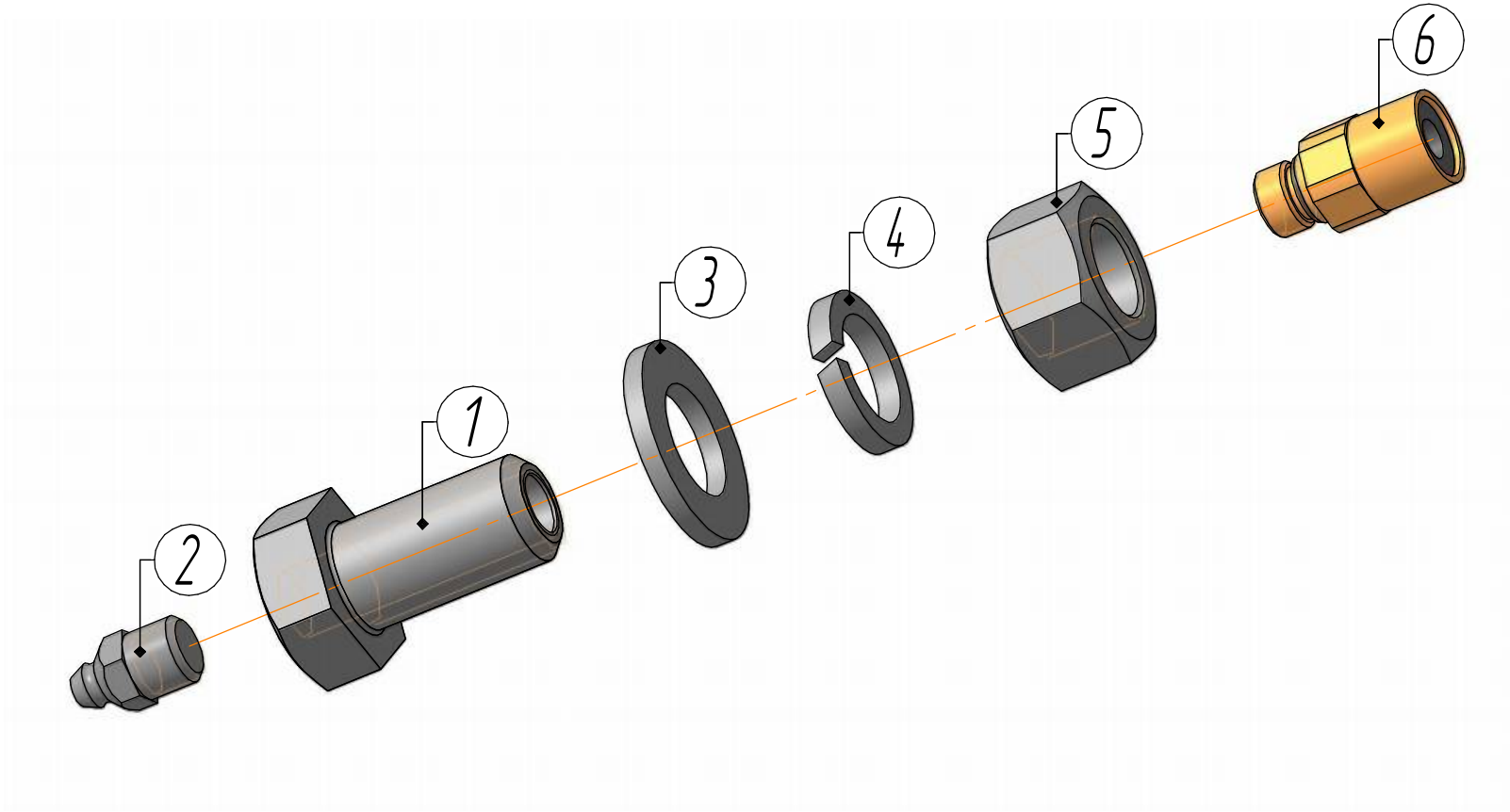

Иллюстрация 5.5.1

Спецификация 5.5.1

Дон 651.03.12.000 Узел смазки				Общий вид
Поз.	Обозначение	Наименование	Кол.	Примечание
1	Дон 651.03.12.601-Ц	Болт	1	
2		Масленка 1.2.Ц6 ГОСТ 19853-74	1	
3		Шайба А.16 ГОСТ 11371-78	1	
4		Шайба 16 ГОСТ 6402-70	1	
5		Гайка М16 ГОСТ 5915-70	1	
6		Фитинг прямой 9512 6-М10х1	1	

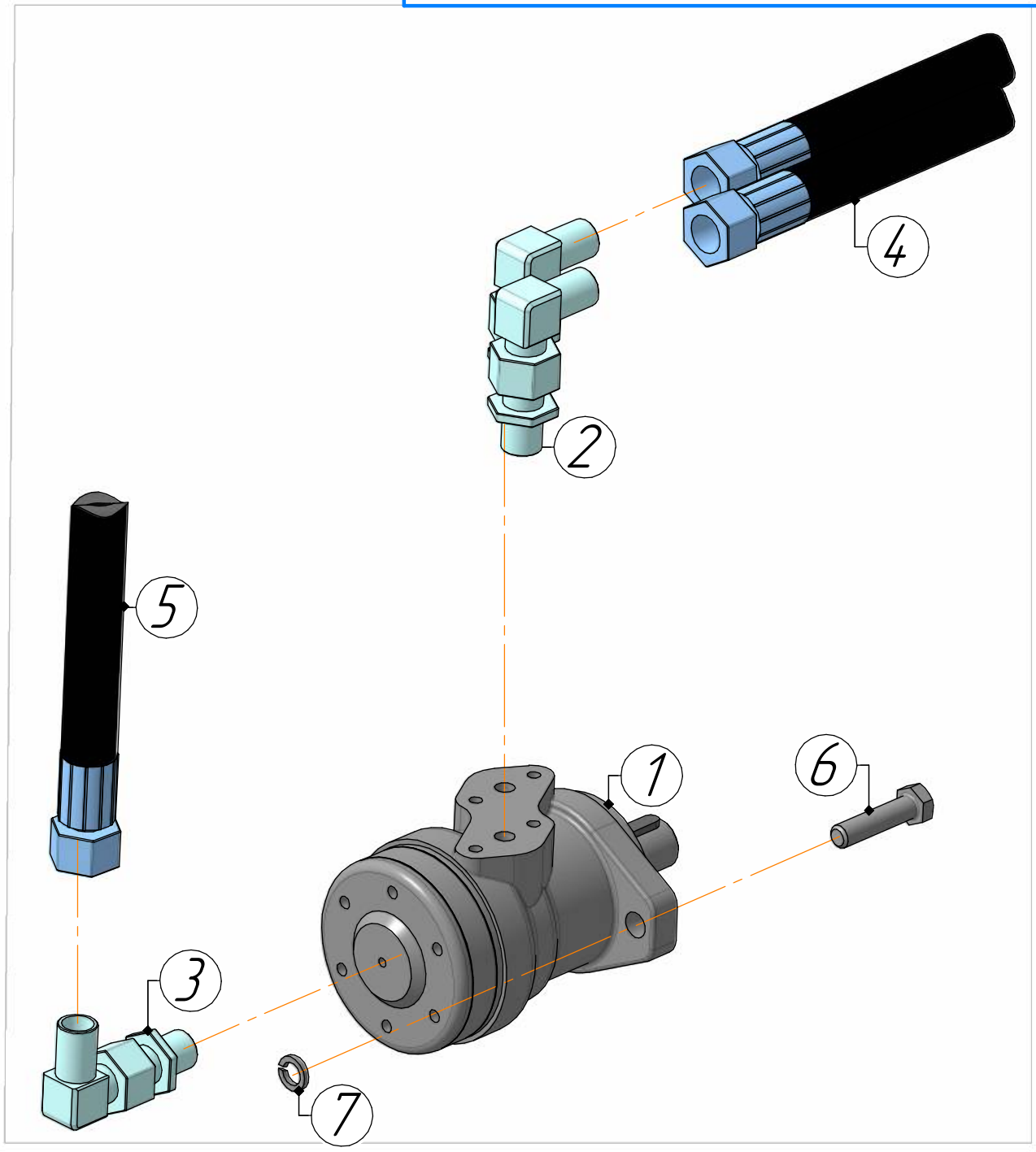

Иллюстрация 5.5.2

Спецификация 5.5.2

Дон 651(Б).00.00.000ГШ1 Комплект гидравлики шнека				Общий вид
Поз.	Обозначение	Наименование	Кол.	Примечание
1		Гидромотор MR100C	1	
2		соединение TN 92 GG-15LR	2	
3		Соединение TN 92 GG-8LR	1	
4		РВД 12.A2L.A3L.4010.2SN	2	
5		РВД 6.A2L.A3L.5000.1SN	1	
6		Болт М12-6gх50.88.019 ГОСТ 7805-70 неполнорезьбовой	2	
7		Шайба 12Н.65Г.019 ГОСТ 6402-70	2	

Схема расположения
Дон 651(Б).00.00.000У6-01_1 Установка защиты

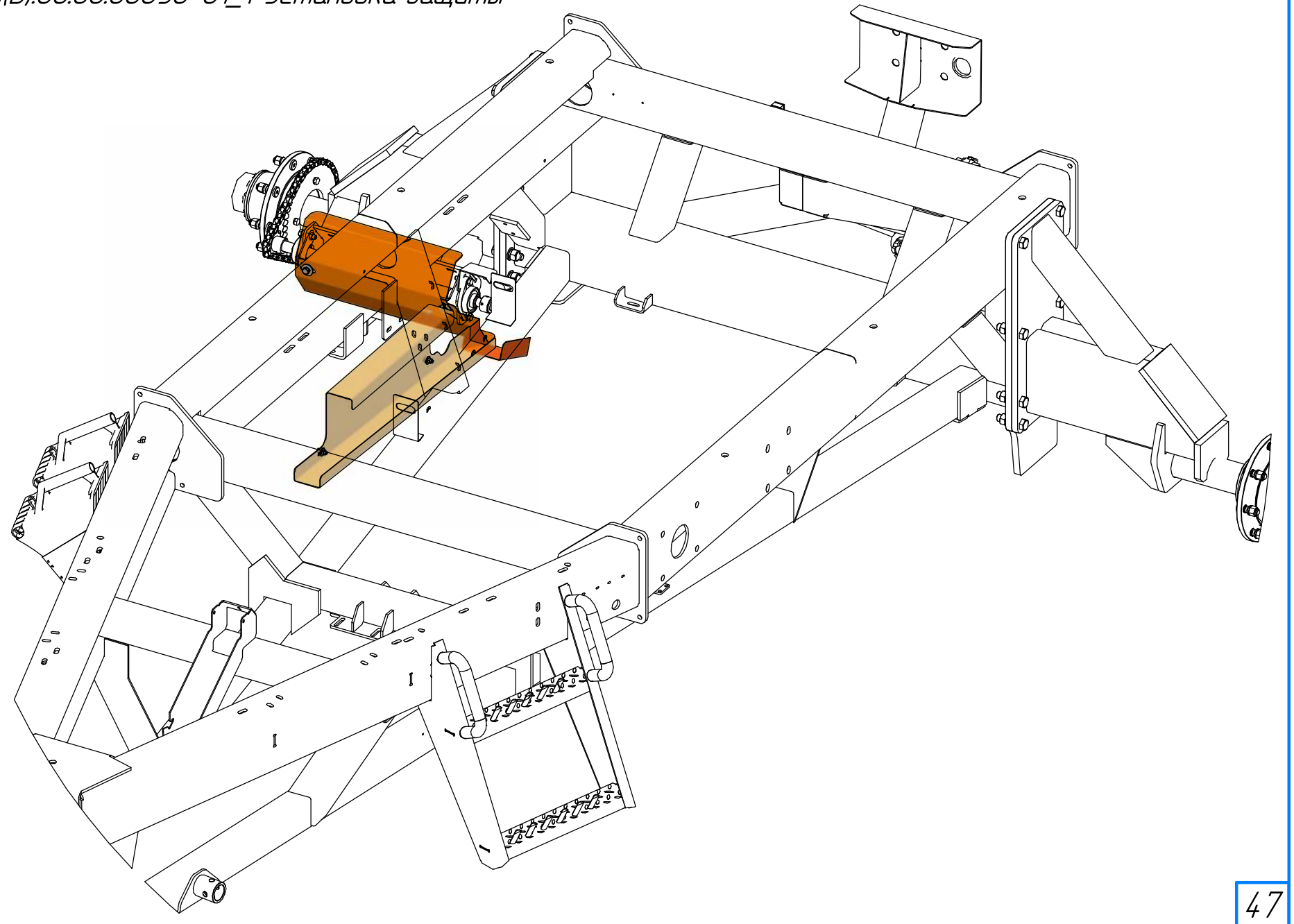

Иллюстрация 6

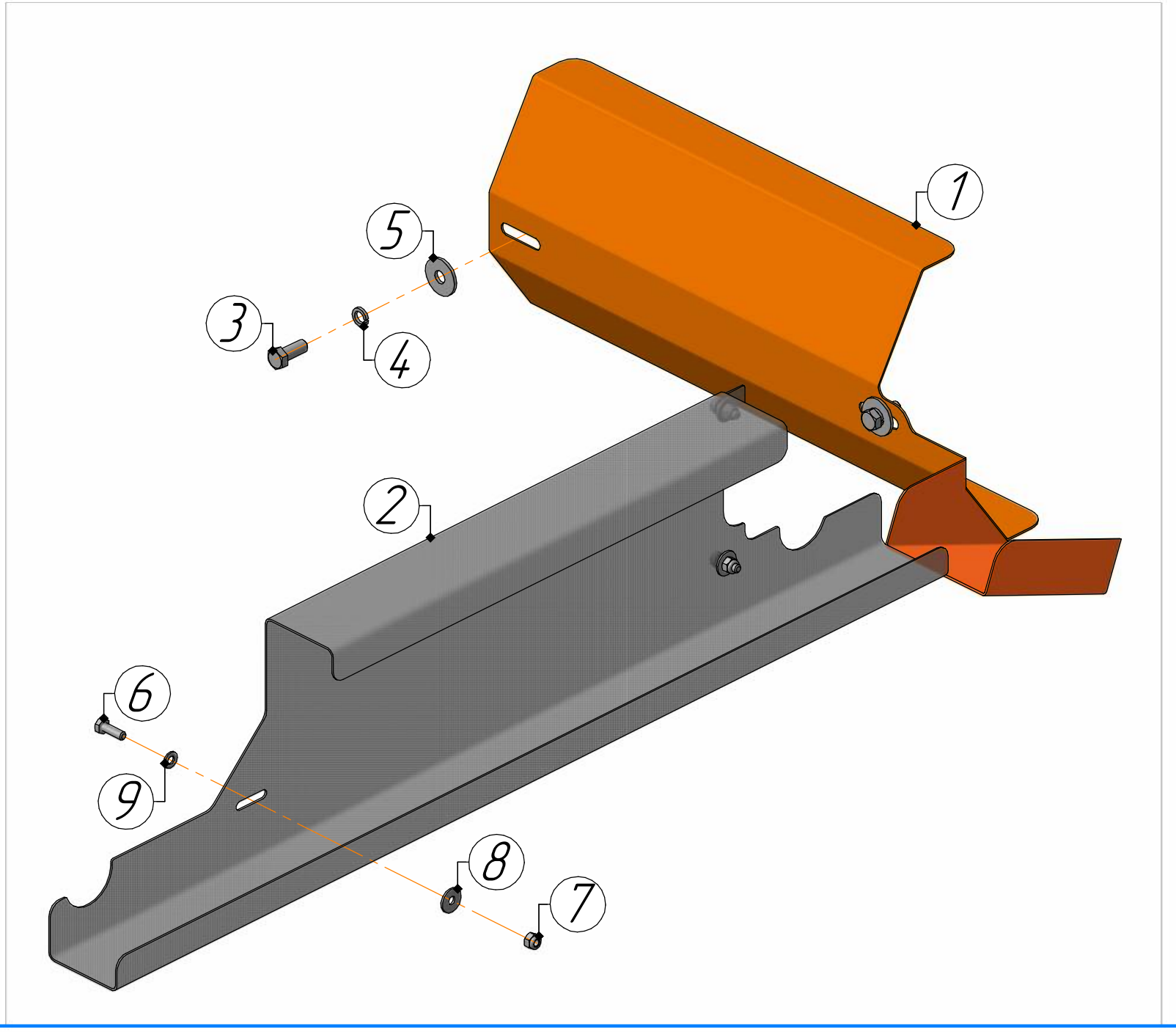

Иллюстрация 6

Спецификация 6

Дон 651(Б).00.00.000У6-01_1 Установка защиты				Общий вид
Поз.	Обозначение	Наименование	Кол.	Примечание
1	Дон 651(Б).03.00.000_1-01	Кожух (Омск)	1	
2	Дон 651.75.00.421_1	Кожух	1	
3		Болт М12-6gх30.88.019 ГОСТ 7805-70	2	
4		Шайба 12Н.65Г.019 ГОСТ 6402-70	2	
5		Шайба А 12.01.08кп.019 ГОСТ 6958-78	2	
6		Болт М8-6gх25.88.019 ГОСТ 7805-70	3	
7		Гайка М8-6Н.NF ГОСТ Р 50273-92(нейлон)	3	
8		Шайба А 8.01.08кп.019 ГОСТ 6958-78	3	
9		Шайба А.8.01.08кп.019 ГОСТ 11371-78	3	

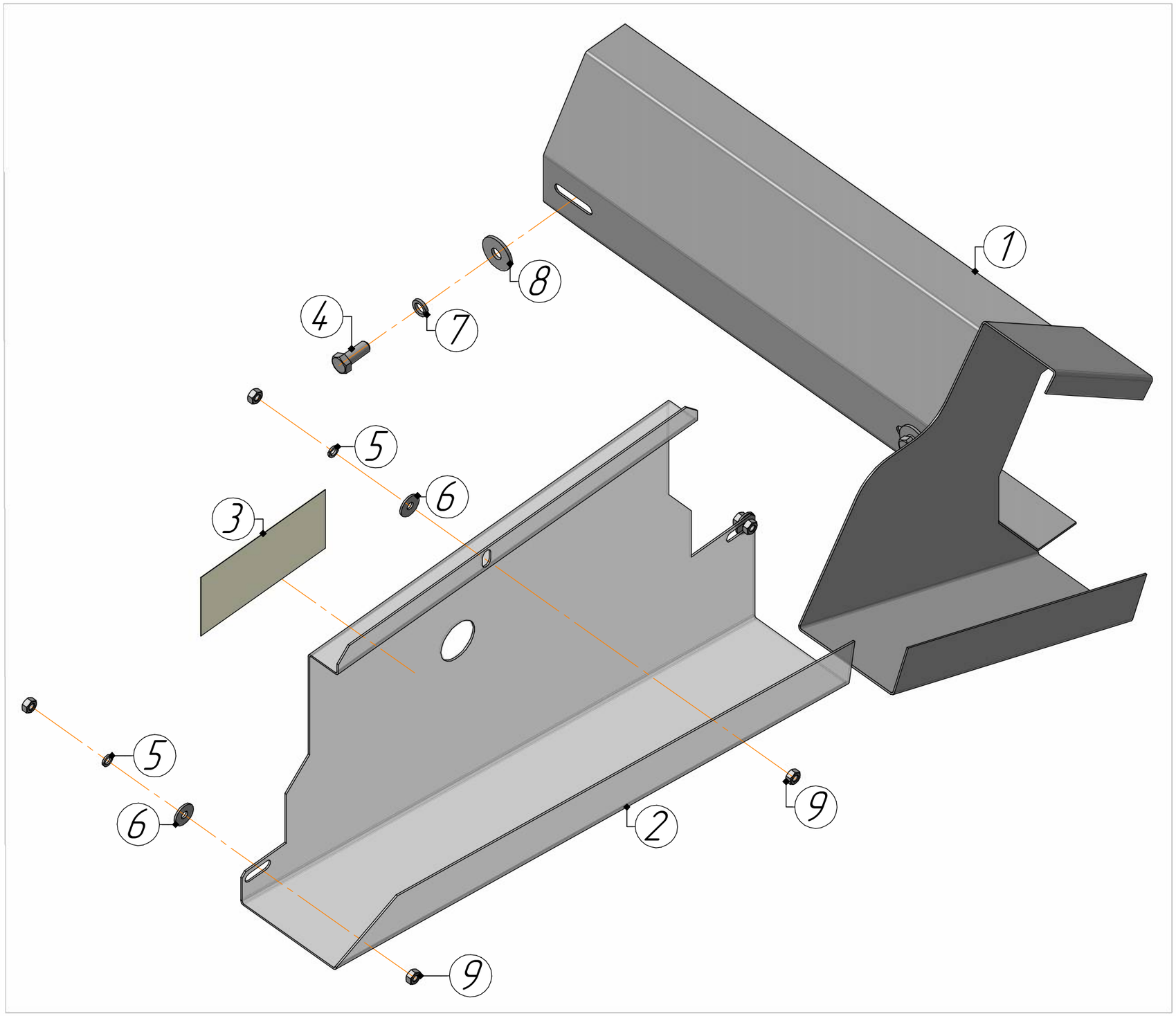

Иллюстрация 7

Спецификация 7

Дон 651(Б).00.00.000У6 Установка защиты				Общий вид
Поз.	Обозначение	Наименование	Кол.	Примечание
1	Дон 651(Б).03.00.000_1	Кожух	1	
2	Дон 651(Б).00.00.401_2	Кожух	1	
3	Дон 651.58.00.001	Наклейка-обороты	1	
4		Болт М12-6gх30.88.019 ГОСТ 7805-70	2	
5		Шайба 8Н.65Г.019 ГОСТ 6402-70	3	
6		Шайба А 8.01.08кп.019 ГОСТ 6958-78	3	
7		Шайба 12Н.65Г.019 ГОСТ 6402-70	2	
8		Шайба А 12.01.08кп.019 ГОСТ 6958-78	2	
9		Гайка М8-6Н.8.016 ГОСТ 5915-70	3	

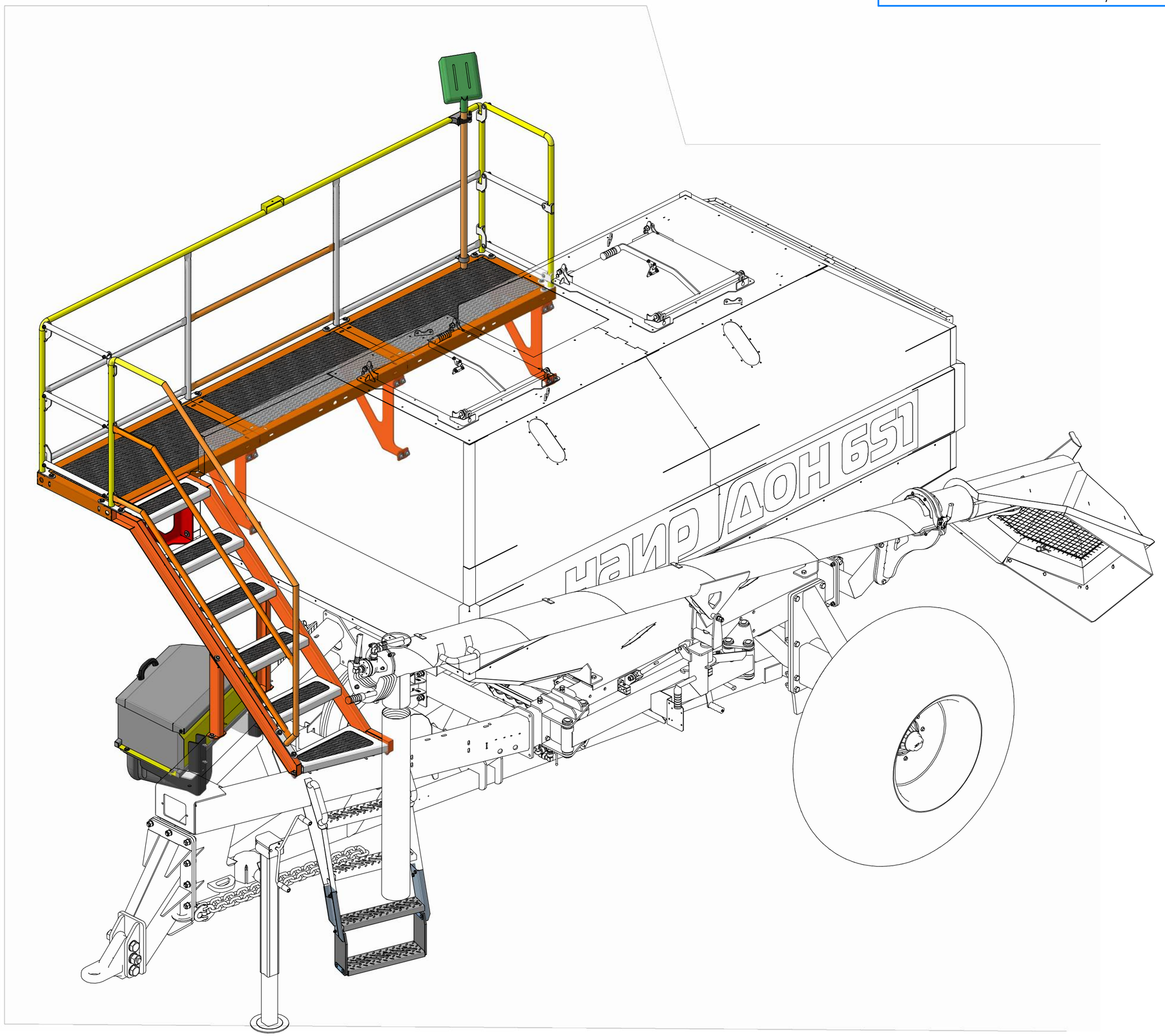

Иллюстрация 8

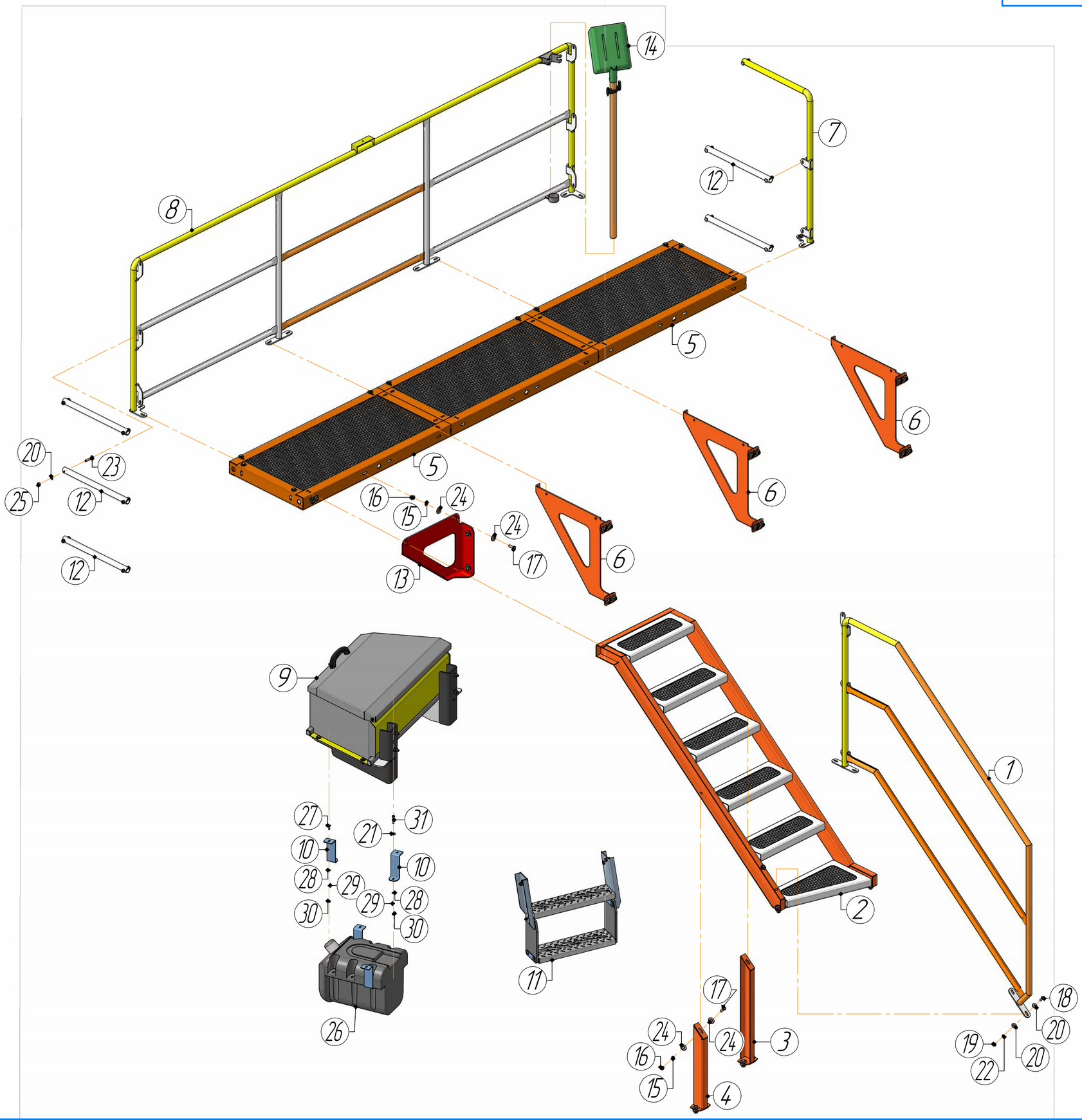
14
7
12
8
5
6
20
23
25
12
5
16
15
24
24
17
13
6
6
12
9
1
27
10
28
29
30
21
31
10
29
28
30
26
11
2
17
24
16
15
4
3
18
20
19
22
20

Спецификация 8

Дон 651.60.00.000 Установка ограждений				Общий вид
Поз.	Обозначение	Наименование	Кол.	Примечание
1	Дон 651.60.06.000-02	Поручень	1	
2	Дон 651.60.05.000	Каркас	1	
3	Дон 651.60.04.000	Стойка	1	
4	Дон 651.60.04.000-01	Стойка	1	
5	Дон 651.60.02.000_1	Площадка	1	
6	Дон 651.60.01.000	Стойка	3	
7	Дон 651.60.08.000-01	Ограждение	1	
8	Дон 651.60.03.000-02	Ограждение	1	
9	Дон 651.60.20.000	Установка ящика	1	
10	Дон 651.50.00.403	Кронштейн умывальника	4	
11	Дон 651.60.16.01.000	Лестница навесная	1	
12	Дон 651.60.00.801	Труба	5	
13	Дон 651.60.00.404	Кронштейн	1	
14		Лопата совковая	1	
15		Шайба 12 Т 65Г.019 ГОСТ 6402-70	34	
16		Гайка М12-6Н.8.016 ГОСТ 5915-70	34	
17		Болт М12-6дх35.88.019 ГОСТ 7805-70	34	
18		Болт М10-6дх30.88.019 ГОСТ 7805-70	14	

Спецификация 8

Дон 651.60.00.000 Установка ограждений				Общий вид
Поз.	Обозначение	Наименование	Кол.	Примечание
19		Гайка М10-6Н.8.016 ГОСТ 5915-70	14	
20		Шайба А 10.01.08кп.019 ГОСТ 6958-78	39	
21		Шайба А 8.01.08кп.019 ГОСТ 6958-78	4	Стр. 69
22		Шайба 10Н.65Г.019 ГОСТ 6402-70	14	
23		Болт М10-6дх55.88.019 ГОСТ 7802-81 (головка увелич. с квадр. подголовн.)	11	
24		Шайба А 12.01.08кп.019 ГОСТ 6958-78	68	
25		Гайка М10-6Н.NF ГОСТ Р 50273-92(нейлон)	11	
26		Бак умывальника для воды с дозатором 30л	1	
27		Болт М8-6дх25.88.019 ГОСТ 7802-81 (головка увелич. с квадр. подголовн.)	4	
28		Шайба А.8.01.08кп.019 ГОСТ 11371-78	8	
29		Шайба 8Н.65Г.019 ГОСТ 6402-70	8	
30		Гайка М8-6Н.8.016 ГОСТ 5915-70	8	
31		Болт М8-6дх45.88.019 ГОСТ 7805-70	4	

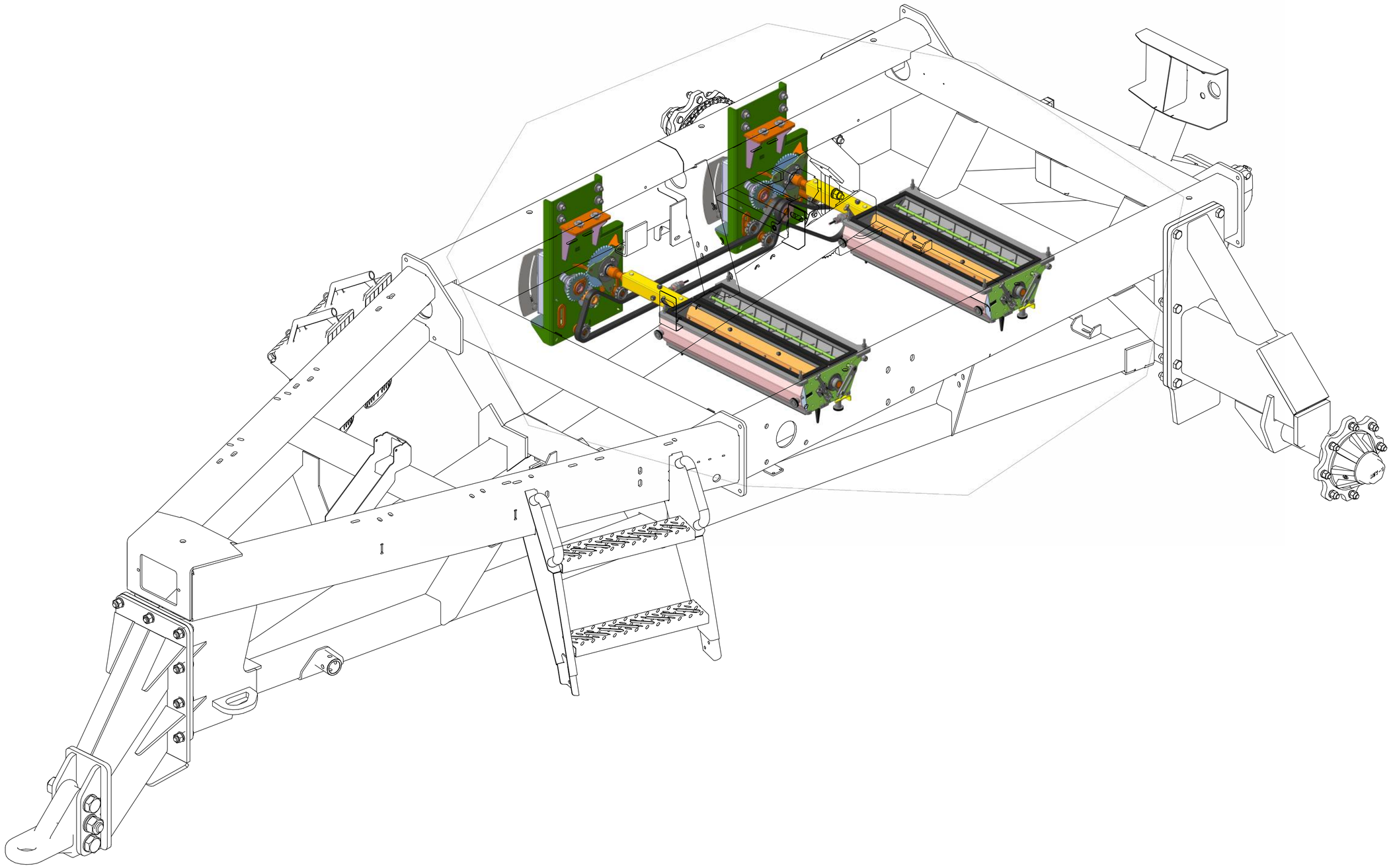

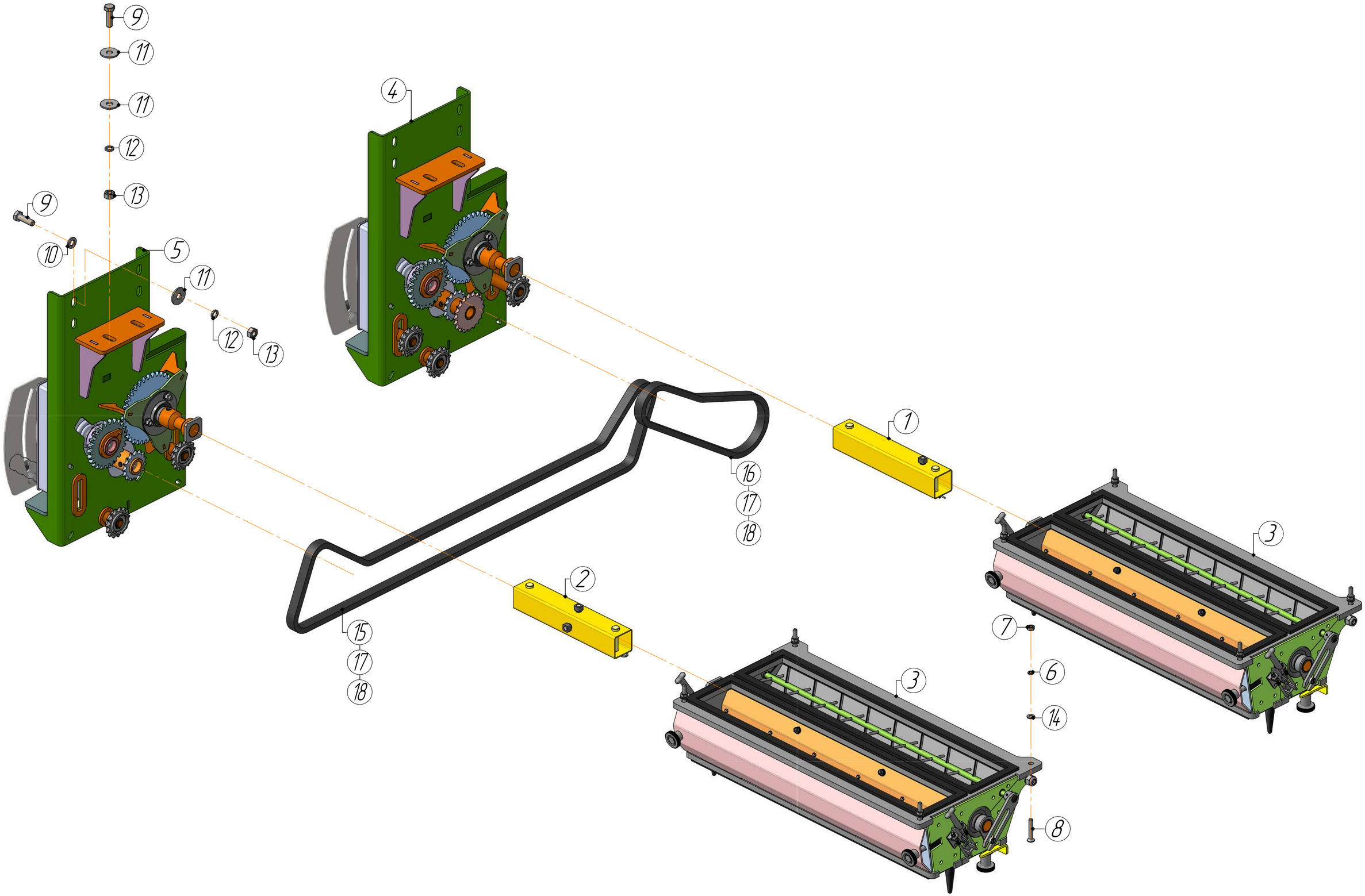

Иллюстрация 9

Спецификация 9

Дон 651(Б).00.00.000У4-02_2 Установка кинематики (Омск)				Общий вид
Поз.	Обозначение	Наименование	Кол.	Примечание
1	Дон 651.4 7.00.000	Кардан	1	Стр. 87
2	Дон 651.4 7.00.000-01	Кардан	1	
3	Дон 651.46.00.000	Дозатор	1	Стр. 79
4	Дон 651.75.00.000У2_2	Вариатор задний	1	Стр. 62
5	Дон 651.75.00.000У1_2	Вариатор передний	1	Стр. 59
6		Шайба 8Н.65Г.019 ГОСТ 6402-70	8	
7		Гайка М8-6Н.8.016 ГОСТ 5915-70	8	
8		Винт ГОСТ Р ИСО 10642 - М8 х 50 - 10.9	8	
9		Болт М12-6дх40.88.019 ГОСТ 7805-70	12	
10		Шайба А.12.01.08кп.019 ГОСТ 11371-78	8	
11		Шайба А 12.01.08кп.019 ГОСТ 6958-78	16	
12		Шайба 12Н.65Г.019 ГОСТ 6402-70	12	
13		Гайка М12-6Н.8.016 ГОСТ 5915-70	12	
14		Шайба А.8.01.08кп.019 ГОСТ 11371-78	8	
15		Цепь приводная ПР-12,7-18,2	2,300м.п	
16		Цепь приводная ПР-12,7-18,2	0,890м.р	
17		Звено переходное П-ПР-12,7-18,2	2	
18		Звено соединительное СПР-12,7-18,2-2	2	

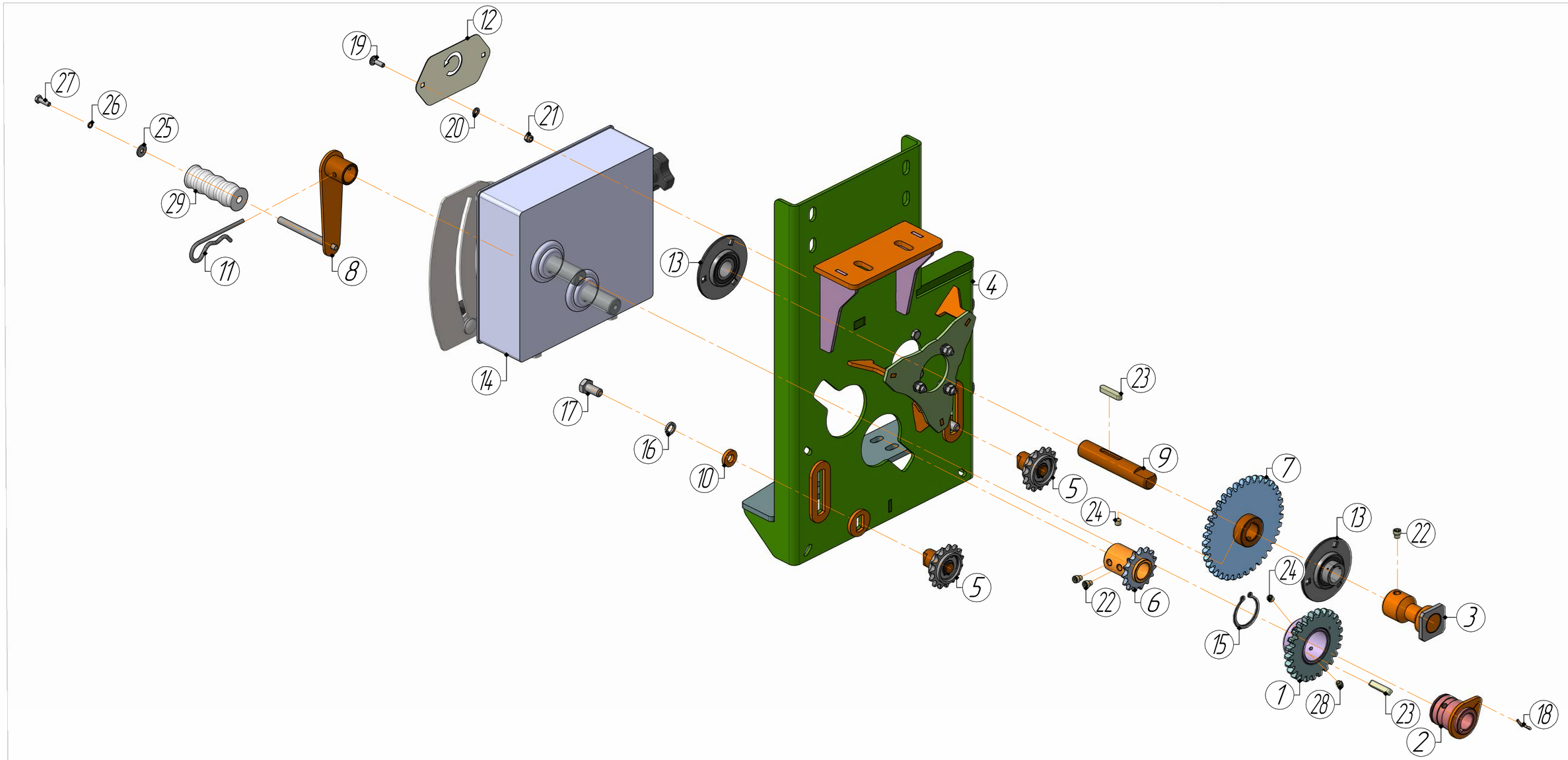
12
19
27
26
25
29
11
8
20
21
13
4
14
17
16
10
5
23
9
7
5
24
22
6
13
24
22
3
15
1
28
23
2
18

Спецификация 9.1

Дон 651.75.00.000У1_2 Вариатор передний				Общий вид
Поз.	Обозначение	Наименование	Кол.	Примечание
1	Дон 651.75.02.000_1-Ц	Шестерня	1	
2	Дон 651.75.03.000_1-Ц	Втулка	1	
3	Дон 651.75.05.000-Ц	Втулка	1	
4	Дон 651.75.01.000_2	Кронштейн	1	
5	Дон 651.75.07.000	Натяжитель	2	
6	Дон 651.75.09.000_1-Ц	Втулка	1	
7	Дон 651.75.04.000_1-Ц	Шестерня	1	
8	Дон 651.75.11.000-Ц	Ручка	1	
9	Дон 651.75.00.605_1-Ц	Вал	1	
10	Дон 651.75.00.420-Ц	Шайба	2	
11	Дон 651.06.00.602	Ось	1	
12	Дон 651.75.00.001_1	Табличка-Обороты (Омск)	1	
13	Дон 651.00.00.001_1	Ручка	1	
14		Вариатор SELECT GEARBOX-04-136	1	
15		Кольцо стопорное А45 ГОСТ 13942-86	1	
16		Шайба 12Н.65Г.019 ГОСТ 6402-70	2	
17		Болт М12-6gх25.88.019 ГОСТ 7805-70	2	
18		Шплинт 3,2х20.2.019 ГОСТ 397-79	1	

Спецификация 9.1

Дон 651.75.00.000У1_2 Вариатор передний				Общий вид
Поз.	Обозначение	Наименование	Кол.	Примечание
19		Болт М6-6дх20.88.019 ГОСТ 7802-81	2	
20		Шайба А.6.01.08кп.019 ГОСТ 11371-78	2	
21		Гайка М6-6Н.NF ГОСТ Р 50273-92(нейлон)	2	
22		Винт 10*12 установочный 45Н ГОСТ 11075-93; DIN 915	3	
23		Шпонка 8х7х40 ГОСТ 23360-78 (СИ)	2	
24		Винт 8*10 установочный ГОСТ Р ИСО 4027-2013; DIN 914	2	
25		Шайба А 6.01.08кп.019 ГОСТ 6958-78	1	
26		Шайба 6Н.65Г.019 ГОСТ 6402-70	1	
27		Болт М6-6дх20.88.019 ГОСТ 7805-70	1	
28		Масленка 1.1.Ц6 ГОСТ 19853-74	1	
29		Подшипниковый узел BPF5-SB, ISB	2	

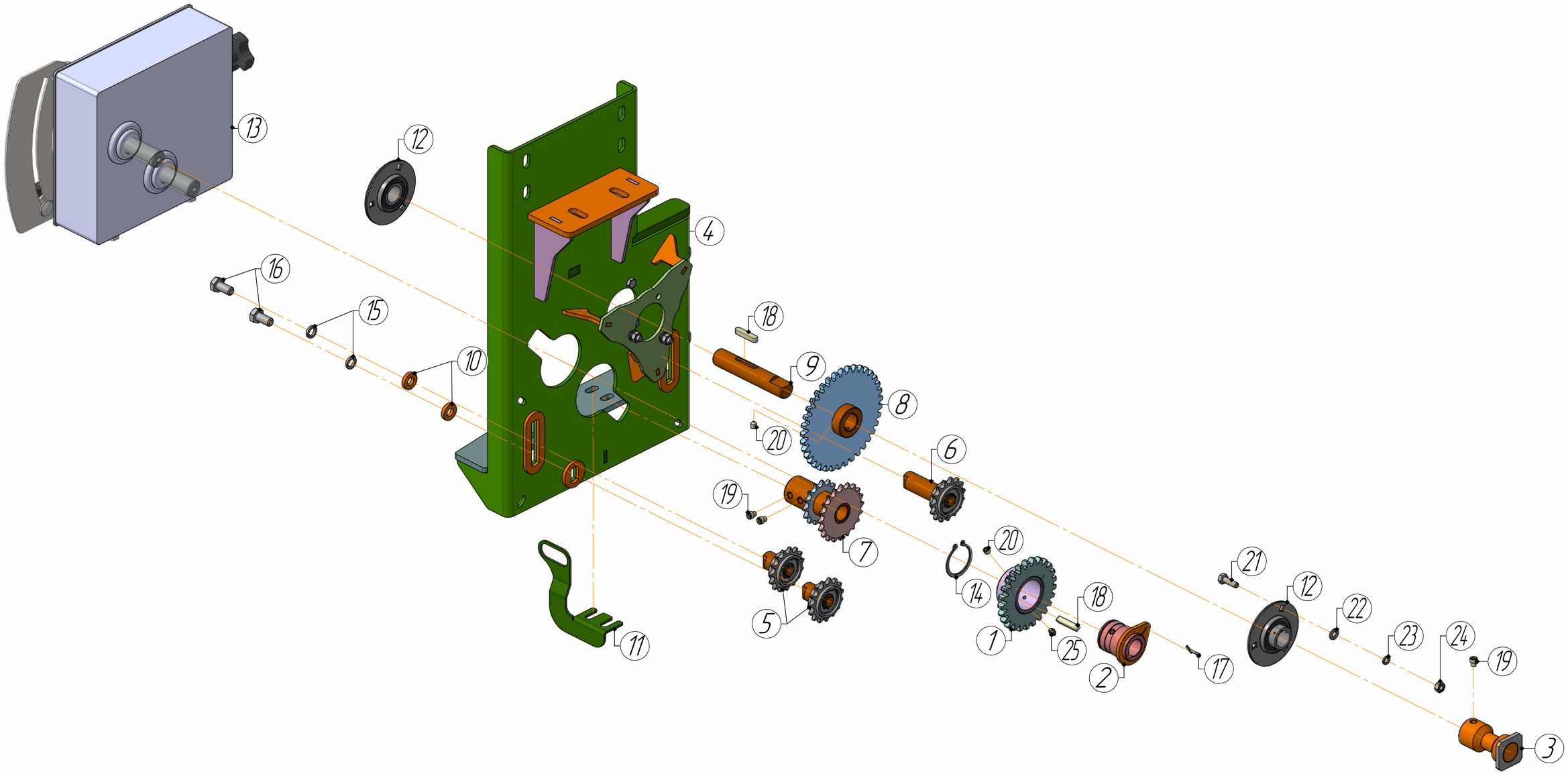

Иллюстрация 9.2

Спецификация 9.2

Дон 651.75.00.000У2_2 Вариатор задний				Общий вид
Поз.	Обозначение	Наименование	Кол.	Примечание
1	Дон 651.75.02.000_1-Ц	Шестерня	1	
2	Дон 651.75.03.000_1-Ц	Втулка	1	
3	Дон 651.75.05.000-Ц	Втулка	1	
4	Дон 651.75.01.000_2	Кронштейн	1	
5	Дон 651.75.07.000	Натяжитель	2	
6	Дон 651.75.07.000-01	Натяжитель	1	
7	Дон 651.75.08.000_1-Ц	Втулка	1	
8	Дон 651.75.04.000_1-Ц	Шестерня	1	
9	Дон 651.75.00.605_1-Ц	Вал	1	
10	Дон 651.75.00.420-Ц	Шайба	3	
11	Дон 651.75.00.422_1-Ц	Кронштейн	1	
12		Подшипниковый узел BPF5-SB, ISB	2	
13		Вариатор SELECT GEARBOX-04-136	1	
14		Кольцо стопорное А45 ГОСТ 13942-86	1	
15		Шайба 12Н.65Г.019 ГОСТ 6402-70	3	
16		Болт М12-6gх25.88.019 ГОСТ 7805-70	3	
17		Шплинт 3,2х20.2.019 ГОСТ 397-79	1	
18		Шпонка 8х7х40 ГОСТ 23360-78 (СИ)	2	

Спецификация 9.2

Дон 651.75.00.000У2_2 Вариатор задний				Общий вид
Поз.	Обозначение	Наименование	Кол.	Примечание
19		Винт 10*12 установочный 45Н ГОСТ 11075-93; DIN 915	3	
20		Винт 8*10 установочный ГОСТ Р ИСО 4027-2013; DIN 914	2	
21		Болт М8-6дх25.88.019 ГОСТ 7805-70	6	
22		Шайба А.8.01.08кп.019 ГОСТ 11371-78	6	
23		Шайба 8Н.65Г.019 ГОСТ 6402-70	6	
24		Гайка М8-6Н.8.016 ГОСТ 5915-70	6	
25		Масленка 1.1.Ц6 ГОСТ 19853-74	1	

Схема расположения Дон 651(Б).00.00.00004-01 Установка кинематики (ORIPON)

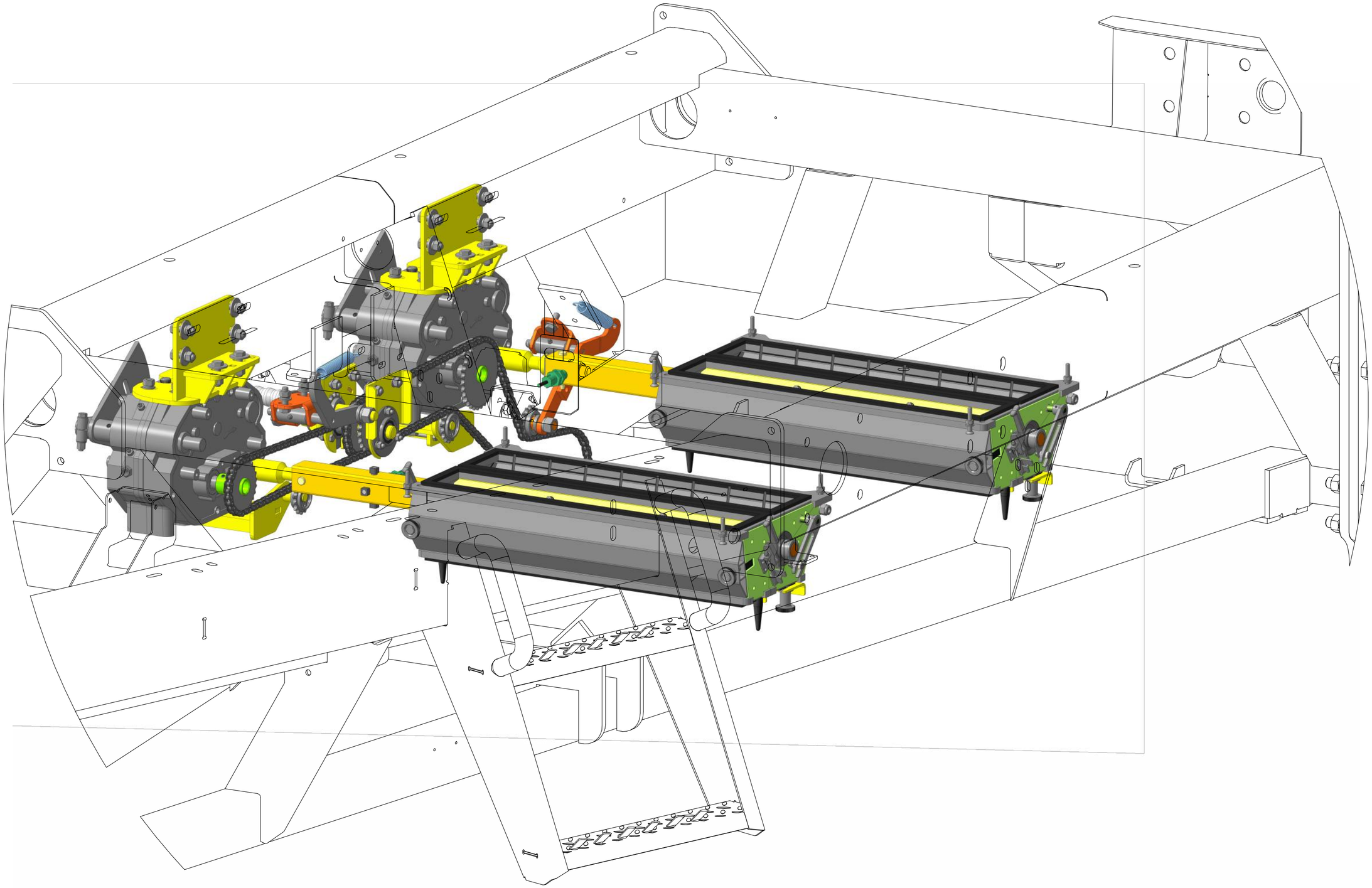

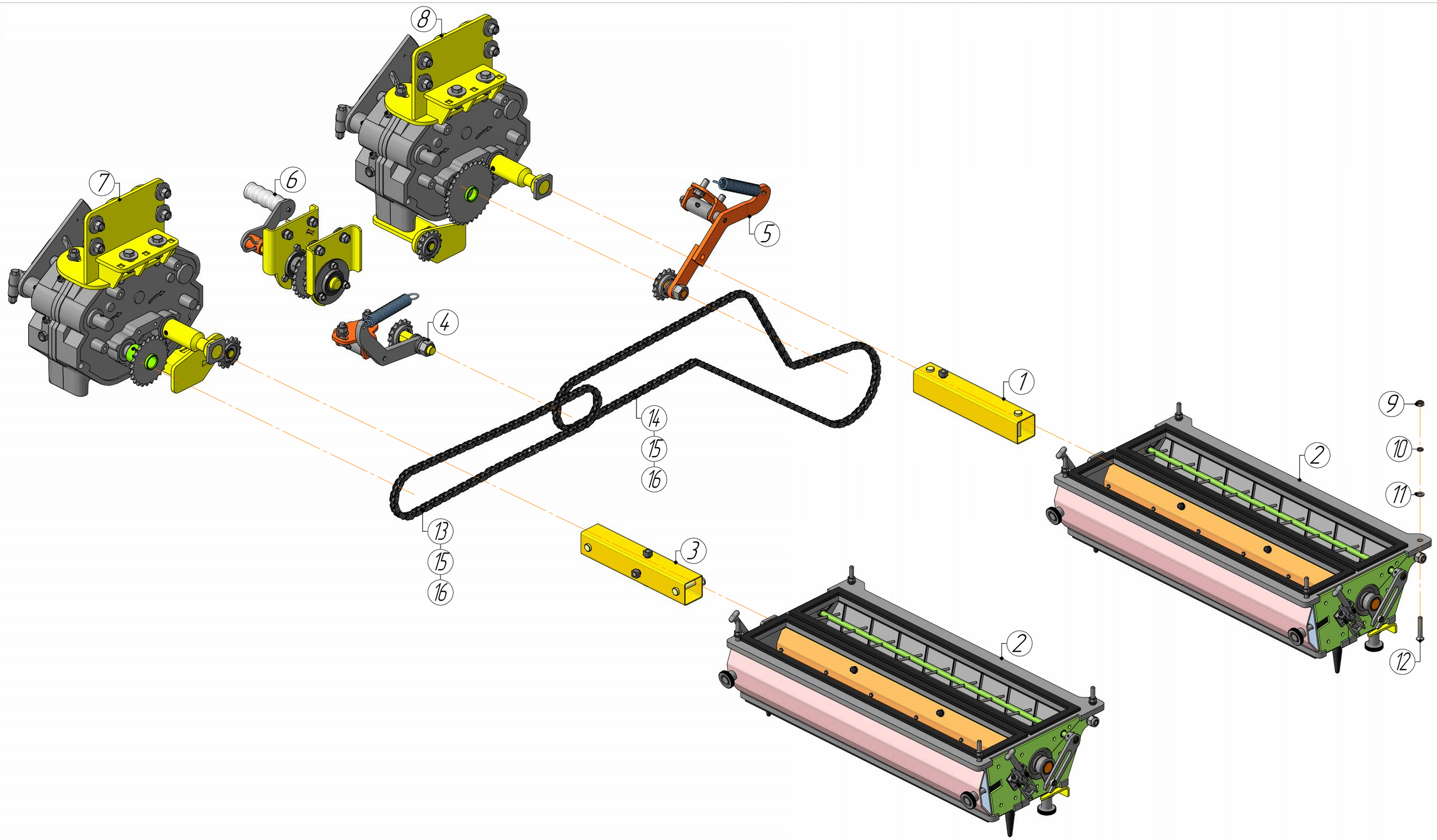
8
7
6
5
4
1
14
15
16
13
15
16
3
2
9
10
11
12
2

Спецификация 10

Дон 651(Б).00.00.000У4-01 Установка кинематики (ORIPON)				Общий вид
Поз.	Обозначение	Наименование	Кол.	Примечание
1	Дон 651.4 7.00.000	Кардан	1	Стр. 87
2	Дон 651.46.00.000	Дозатор	2	Стр. 79
3	Дон 651.4 7.00.000-01	Кардан	1	
4	Дон 651(Б).00.00.000У4.3	Натяжитель передний	1	Стр. 72
5	Дон 651(Б).00.00.000У4.4	Натяжитель задний	1	Стр. 74
6	Дон 651(Б).00.00.000У4.5-01	Установка ручки НВ (ORIPON)	1	Стр. 76
7	Дон 651(Б).00.00.000У4.1-01	Вариатор передний (ORIPON)	1	Стр. 68
8	Дон 651(Б).00.00.000У4.2-01	Вариатор задний (ORIPON)	1	Стр. 70
9		Гайка М8-6Н.8.016 ГОСТ 5915-70	8	
10		Шайба 8Н.65Г.019 ГОСТ 6402-70	8	
11		Шайба А.8.01.08кп.019 ГОСТ 11371-78	8	
12		Винт ГОСТ Р ИСО 10642 - М8 х 50 - 10.9	8	
13		Цепь приводная ПР-12,7-18,2	1,199м.п	
14		Цепь приводная ПР-12,7-18,2	2,068м.п	
15		Звено соединительное СПР-12,7-18,2-2	2	
16		Звено переходное П-ПР-12,7-18,2	2	

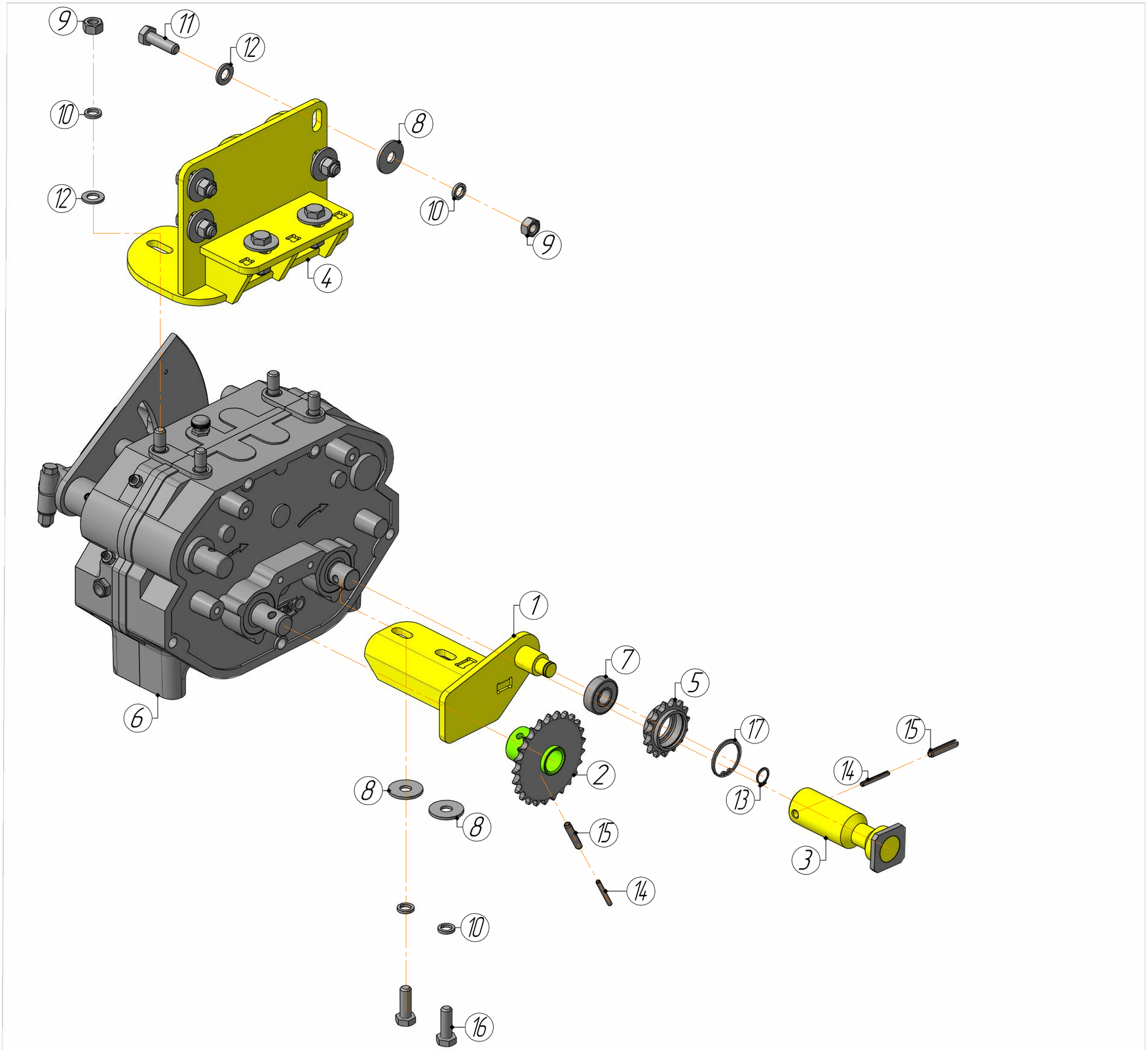

Иллюстрация 10.1

Спецификация 10.1

Дон 651(Б).00.00.000У4.1-01 Вариатор передний (ORIPON)				Общий вид
Поз.	Обозначение	Наименование	Кол.	Примечание
1	Дон 651(Б).01.05.000_1	Кронштейн	1	
2	Дон 651(Б).01.08.000_2-Ц	Звездочка	1	
3	Дон 651(Б).02.00.000_1-Ц	Втулка	1	
4	Дон 651(А).01.02.000_2	Кронштейн	1	
5	Дон 651(Б).01.00.601-Ц	Звездочка (Z=15_h=12.7)	1	
6		Вариатор OCV5110+OCV0012 (ORIPON)	1	
7		Подшипник 6203-2RS	1	
8		Шайба А 12.01.08кп.019 ГОСТ 6958-78	10	
9		Гайка М12-6Н.8.016 ГОСТ 5915-70	10	
10		Шайба 12Н.65Г.019 ГОСТ 6402-70	12	
11		Болт М12-6gх40.88.019 ГОСТ 7805-70	6	
12		Шайба А.12.01.08кп.019 ГОСТ 11371-78	8	
13		Кольцо стопорное d17*1,0 ГОСТ 13942-86; DIN 471	1	
14		Штифт 5*40 ГОСТ 14229-93	2	
15		Штифт 8*40 ГОСТ 14229-93	2	
16		Болт М12-6gх35.88.019 ГОСТ 7805-70	2	
17		Кольцо стопорное А40 ГОСТ 13943-86; DIN 472	1	

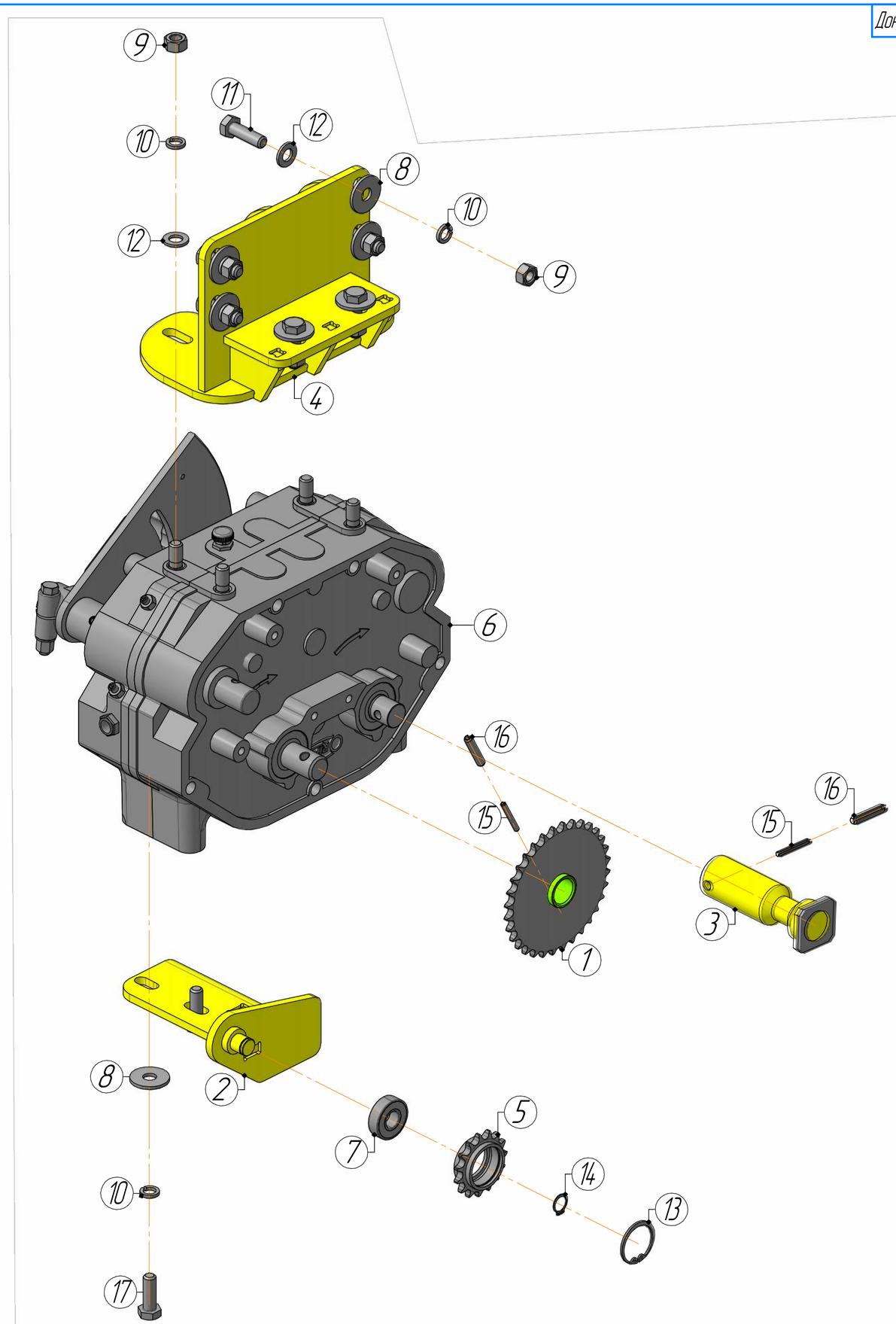
9
11
12
10
8
10
12
9
4
6
16
15
16
15
3
1
8
2
7
5
14
13
10
17

Спецификация 10.2

Дон 651(Б).00.00.000У4.2-01 Вариатор задний (ORIPON)				Общий вид
Поз.	Обозначение	Наименование	Кол.	Примечание
1	Дон 651(Б).01.06.000_1-Ц	Звездочка	1	
2	Дон 651(Б).01.03.000_1	Кронштейн	1	
3	Дон 651(Б).02.00.000_1-Ц	Втулка	1	
4	Дон 651(А).01.02.000_2	Кронштейн	1	
5	Дон 651(Б).01.00.601-Ц	Звездочка (Z=15_h=12.7)	1	
6		Вариатор OCV5110+OCV0012 (ORIPON)	1	
7		Подшипник 6203-2RS	1	
8		Шайба А 12.01.08кп.019 ГОСТ 6958-78	10	
9		Гайка М12-6Н.8.016 ГОСТ 5915-70	10	
10		Шайба 12Н.65Г.019 ГОСТ 6402-70	12	
11		Болт М12-6gх40.88.019 ГОСТ 7805-70	6	
12		Шайба А.12.01.08кп.019 ГОСТ 11371-78	8	
13		Кольцо стопорное А40 ГОСТ 13943-86; DIN 472	1	
14		Кольцо стопорное d17*1,0 ГОСТ 13942-86; DIN 471	1	
15		Штифт 5*40 ГОСТ 14229-93	2	
16		Штифт 8*40 ГОСТ 14229-93	2	
17		Болт М12-6gх35.88.019 ГОСТ 7805-70	2	

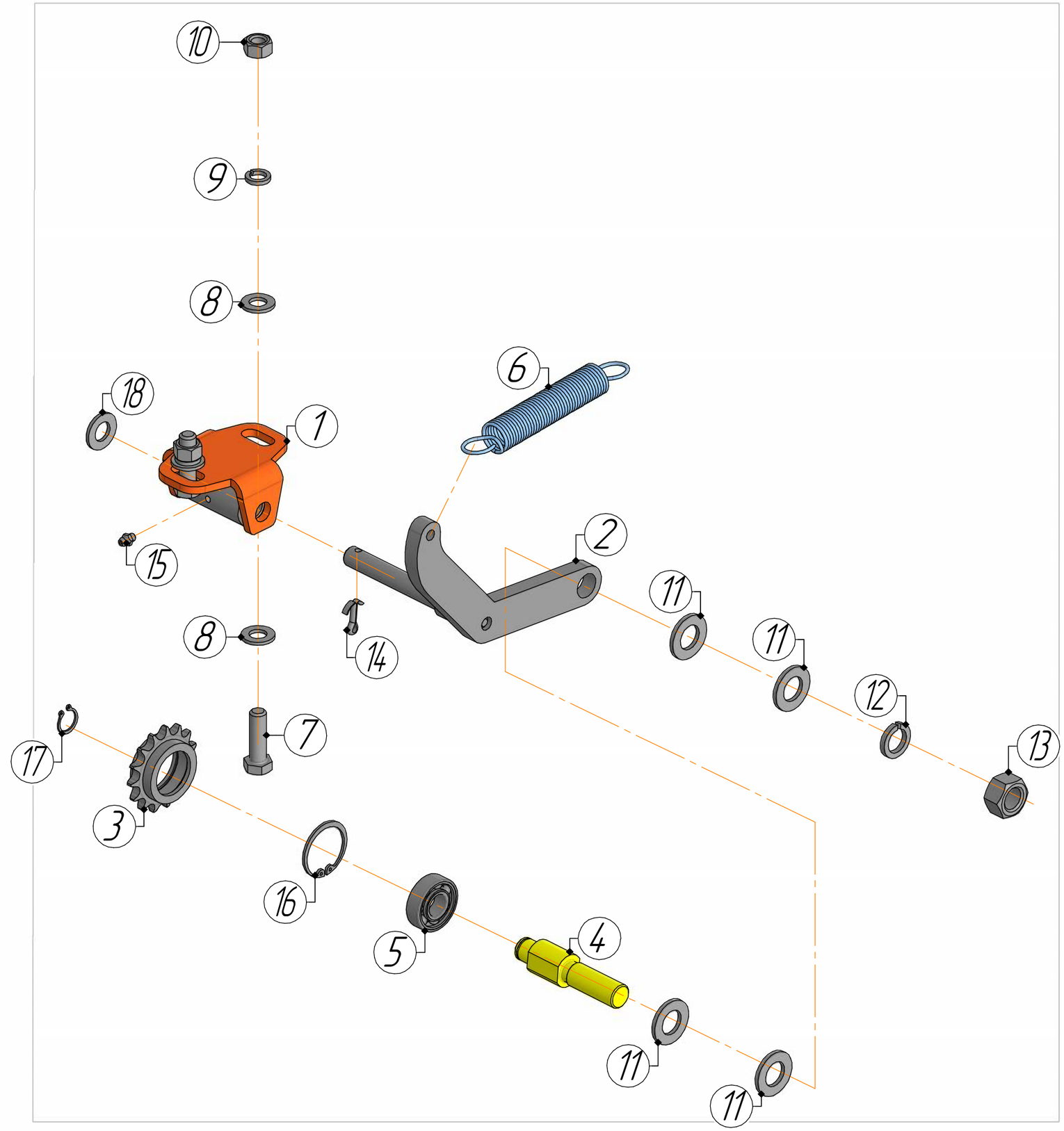

Иллюстрация 10.3

Спецификация 10.4

Дон 651(Б).00.00.000Ч4.3 Натяжитель передний				Общий вид
Поз.	Обозначение	Наименование	Кол.	Примечание
1	Дон 651(Б).01.16.000	Кронштейн	1	
2	Дон 651(Б).01.02.01.000-Ц	Кронштейн	1	
3	Дон 651(Б).01.00.601-Ц	Звездочка (Z=15_h=12.7)	1	
4	Дон 651(Б).01.02.602_4-Ц	Ось	1	
5		Подшипник 6203-2RS	1	
6		ППР150.06.04.608 Пружина	1	
7		Болт М12-6дх40.88.019 ГОСТ 7805-70	2	
8		Шайба А.12.01.08кп.019 ГОСТ 11371-78	4	
9		Шайба 12Н.65Г.019 ГОСТ 6402-70	2	
10		Гайка М12-6Н.8.016 ГОСТ 5915-70	2	
11		Шайба А.18.01.08кп.019 ГОСТ 11371-78	4	
12		Шайба 18Н.65Г.019 ГОСТ 6402-70	1	
13		Гайка М18-6Н.8.016 ГОСТ 5915-70	1	
14		Шплинт 5х22.2.019 ГОСТ 397-79	1	
15		Масленка 1.1.Ц6 ГОСТ 19853-74	1	
16		Кольцо стопорное А40 ГОСТ 13943-86; DIN 472	1	
17		Кольцо стопорное d17*1,0 ГОСТ 13942-86; DIN 471	1	
18		Шайба А.14.01.08кп.019 ГОСТ 11371-78	1	

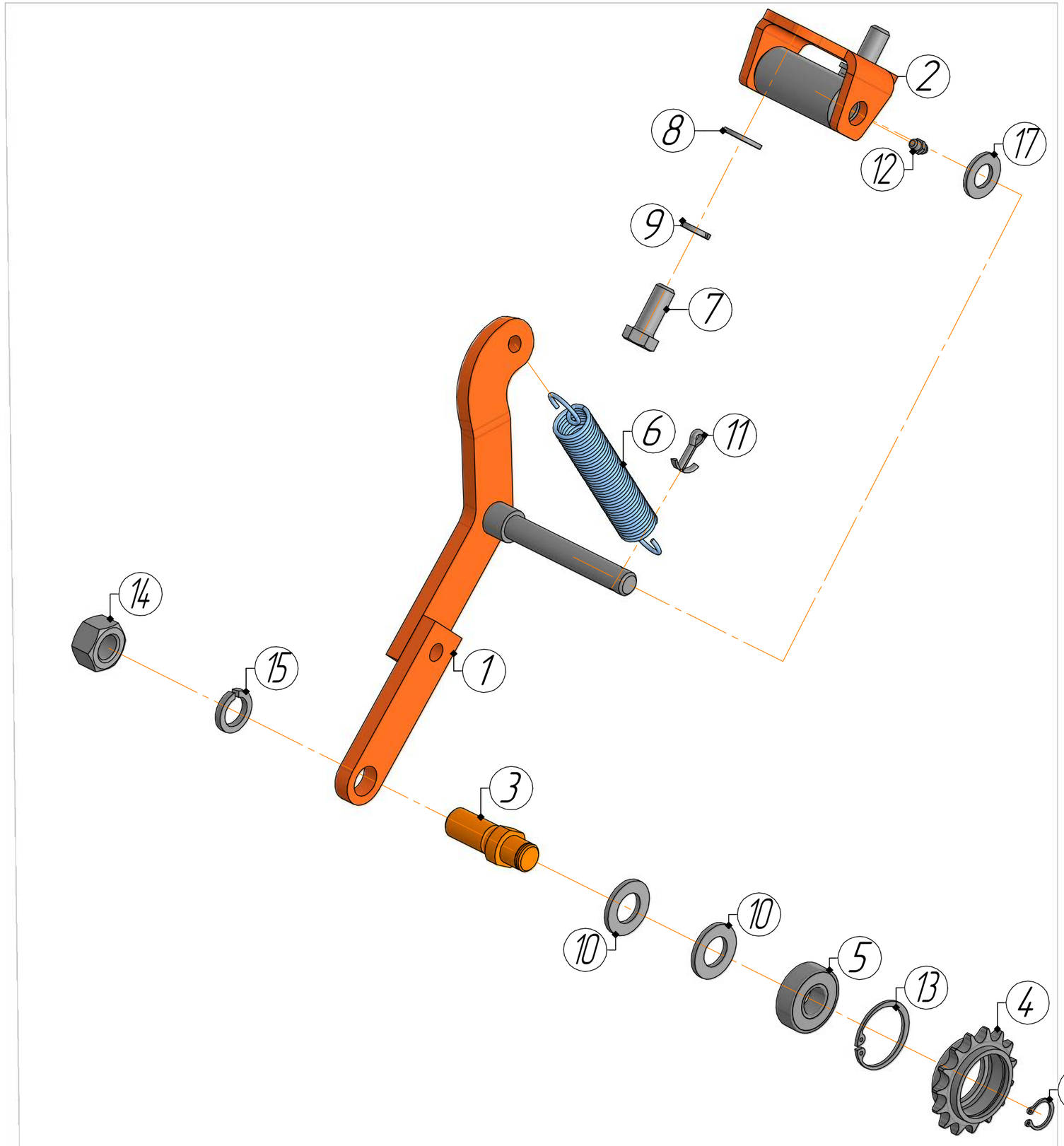

Иллюстрация 10.5

Спецификация 10.5

Дон 651(Б).00.00.000У4.4 Натяжитель задний				Общий вид
Поз.	Обозначение	Наименование	Кол.	Примечание
1	Дон 651(Б).01.09.01.000–Ц	Рычаг	1	
2	Дон 651(Б).01.16.000–Ц	Кронштейн	1	
3	Дон 651(Б).01.09.601_5–Ц	Ось	1	
4	Дон 651(Б).01.00.601–Ц	Звездочка (Z=15_h=12.7)	1	
5		Подшипник 6203–2RS	1	
6		ППР150.06.04.608 Пружина	1	
7		Болт М12–6дх30.88.019 ГОСТ 7805–70	2	
8		Шайба А.12.01.08кп.019 ГОСТ 11371–78	2	
9		Шайба 12Н.65Г.019 ГОСТ 6402–70	2	
10		Шайба А.18.01.08кп.019 ГОСТ 11371–78	2	
11		Шплинт 5х22.2.019 ГОСТ 397–79	1	
12		Масленка 1.1.Ц6 ГОСТ 19853–74	1	
13		Кольцо стопорное А40 ГОСТ 13943-86; DIN 472	1	
14		Гайка М18–6Н.8.016 ГОСТ 5915–70	1	
15		Шайба 18Н.65Г.019 ГОСТ 6402–70	1	
16		Кольцо стопорное d17*1,0 ГОСТ 13942-86; DIN 471	1	
17		Шайба А.14.01.08кп.019 ГОСТ 11371–78	1	

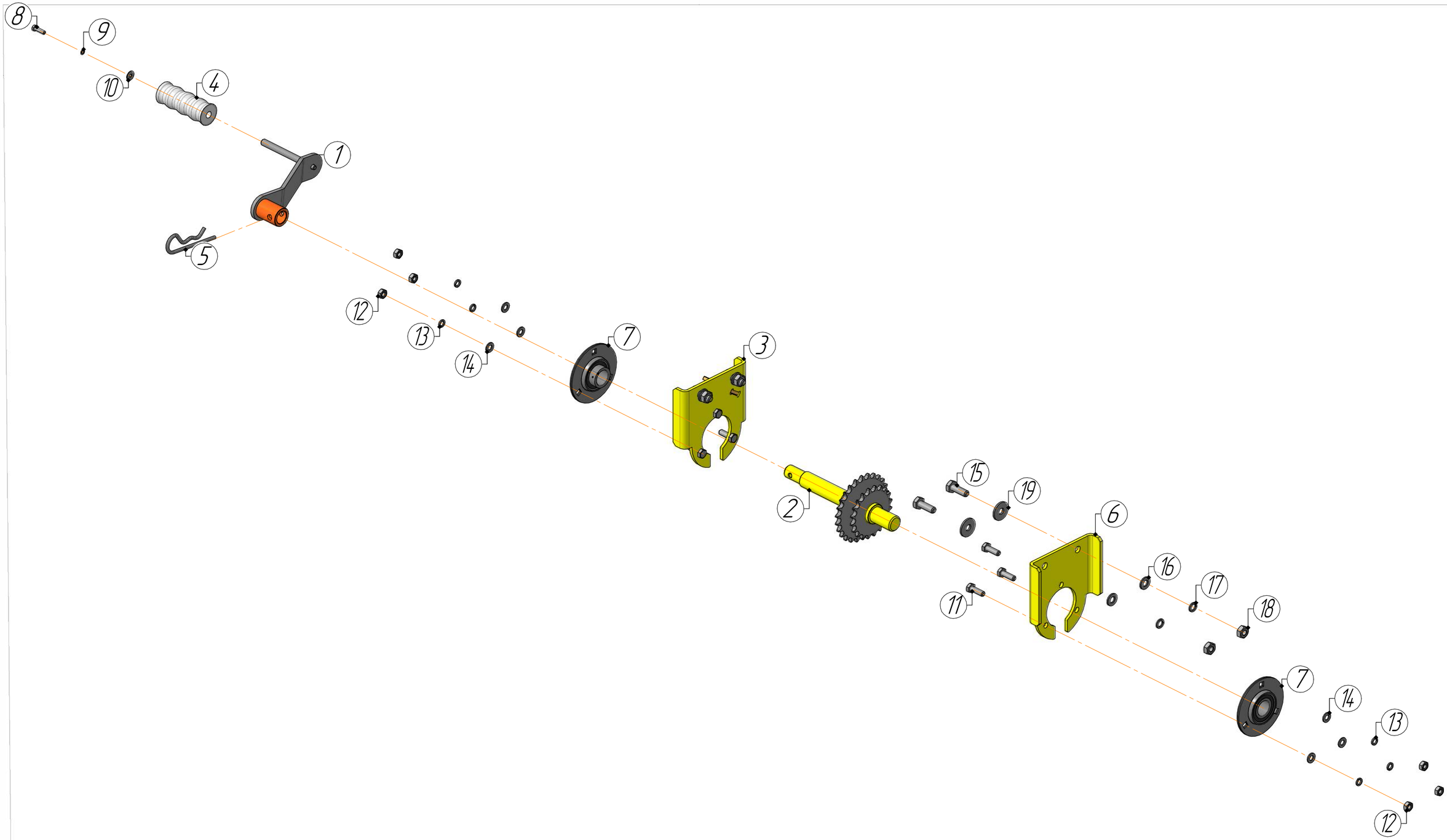
8
9
10
4
1
5
12
13
14
7
3
2
15
19
6
11
16
17
18
7
14
13
12

Спецификация 10.6

Дон 651(Б).00.00.000У4.5-01 Установка ручки НВ (ORIPON)				Общий вид
Поз.	Обозначение	Наименование	Кол.	Примечание
1	Дон 651.24.00.000_1-Ц	Ручка	1	
2	Дон 651(Б).01.04.000_2-Ц	Звездочка	1	
3	Дон 651.69.00.000-Ц	Кронштейн датчика	1	
4	Дон 651.00.00.001	Ручка	1	
5	Дон 651.06.00.602	Ось	1	
6	Дон 651(Б).01.00.401-Ц	Боковина	1	
7		Подшипниковый узел BPF5-SB, ISB	2	
8		Болт М6-6дх16.88.019 ГОСТ 7805-70	1	
9		Шайба 6Н.65Г.019 ГОСТ 6402-70	1	
10		Шайба А 6.01.08кп.019 ГОСТ 6958-78	1	
11		Болт М8-6дх25.88.019 ГОСТ 7805-70	6	
12		Гайка М8-6Н.8.016 ГОСТ 5915-70	6	
13		Шайба 8Н.65Г.019 ГОСТ 6402-70	6	
14		Шайба А.8.01.08кп.019 ГОСТ 11371-78	6	
15		Болт М10-6дх30.88.019 ГОСТ 7805-70	4	
16		Шайба А.10.01.08кп.019 ГОСТ 11371-78	4	
17		Шайба 10Н.65Г.019 ГОСТ 6402-70	4	
18		Гайка М10-6Н.8.016 ГОСТ 5915-70	4	

Спецификация 10.6

Дон 651(Б).00.00.000У4.5-01 Установка ручки НВ (ORIPON)				Общий вид
Поз.	Обозначение	Наименование	Кол.	Примечание
19		Шайба А 10.01.08кп.019 ГОСТ 6958-78	2	

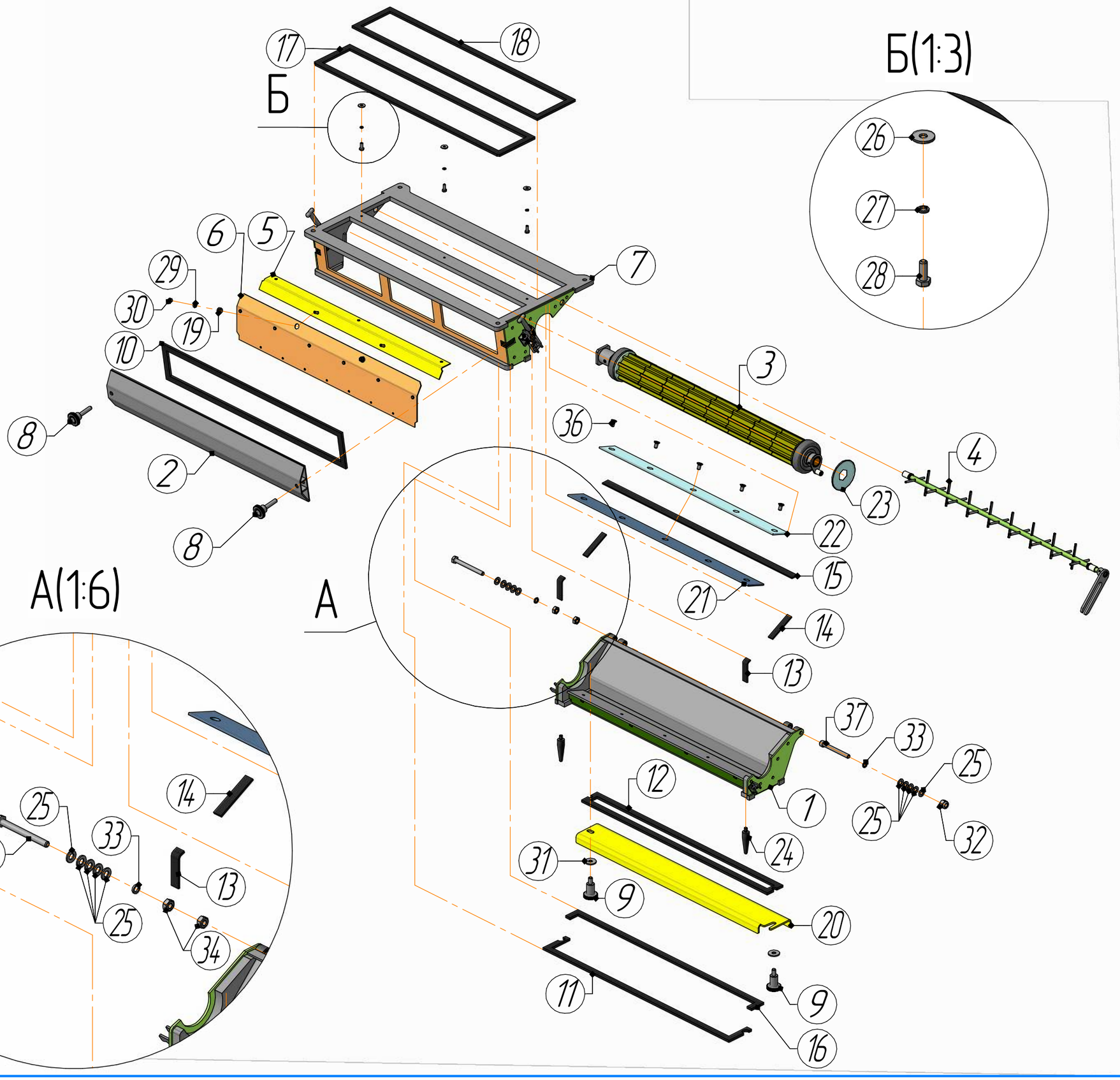
Б
Б(1:3)
А
А(1:6)
17
18
26
27
28
6
5
29
30
19
7
10
3
8
36
4
2
23
8
22
15
21
14
13
37
33
25
12
1
25
32
24
31
9
20
11
9
16
14
25
33
35
13
25
34

Спецификация 10.7

Дон 651.46.00.000 Дозатор				Общий вид
Поз.	Обозначение	Наименование	Кол.	Примечание
1	Дон 651.46.02.000	Крышка	1	
2	Дон 651.46.03.000	Крышка	1	
3	Дон 651.46.10.000	Вал семенной	1	Стр. 83
4	Дон 651.46.05.000	Ворошитель	1	Стр. 85
5	Дон 651.46.06.000	Полка	1	
6	Дон 651.46.07.000	Стенка делительная	1	
7	Дон 651.46.01.000	Корпус	1	
8	Дон 651.46.08.000_1-Ц	Винт	2	
9	Дон 651.46.08.000_1-01-Ц	Винт	2	
10	Дон 651.46.00.001	Уплотнение	1	
11	Дон 651.46.00.002	Уплотнение	1	
12	Дон 651.46.00.003	Уплотнение	1	
13	Дон 651.46.00.004	Уплотнение	2	
14	Дон 651.46.00.005	Уплотнение	2	
15	Дон 651.46.00.006	Уплотнение	1	
16	Дон 651.46.00.007	Уплотнение	1	
17	Дон 651.46.00.008	Уплотнение	1	
18	Дон 651.46.00.009	Уплотнение	1	

Спецификация 10.7

Дон 651.46.00.000 Дозатор				Общий вид
Поз.	Обозначение	Наименование	Кол.	Примечание
19	Дон 651.46.00.010	Шайба	2	
20	Дон 651.46.00.401_2	Крышка	1	
21	Дон 651.46.02.405_1	Пластина	1	
22	Дон 651.46.02.407_1	Пластина	1	
23	Дон 651.46.04.406	Шайба	1	
24	Дон 651.46.01.602_1-Ц	Шип	2	
25		Шайба А.10.01.08кп.019 ГОСТ 11371-78	10	
26		Шайба А.6.88.01.12Х18Н10Т.019 ГОСТ 6958-78 (нерж.)	3	
27		Шайба 6Н.65Г.019 ГОСТ 6402-70	3	
28		Болт М6-6gх16.88.12Х18Н10Т.019 ГОСТ 7805-70 (нерж.)	3	
29		Шайба А.6.88.01.12Х18Н10Т.019 ГОСТ 11371-78 (нерж.)	2	
30		Гайка М6-6Н.8.12Х18Н10Т.016 ГОСТ 5915-70 (нерж.)	2	
31		Шайба А 10.01.08кп.019 ГОСТ 6958-78	2	
32		Гайка М12-6Н.NF ГОСТ Р 50273-92	1	
33		Шайба 10Н.65Г.019 ГОСТ 6402-70	2	
34		Гайка М10-6Н.8.016 ГОСТ 5915-70	2	
35		Болт М10-6gх100.88.019 ГОСТ 7805-70	2	
36		Винт М8-6gх16.21.12Х18Н10Т ГОСТ 17475-80 (нерж.)	5	

Спецификация 10.7

Дон 651.46.00.000 Дозатор				Общий вид
Поз.	Обозначение	Наименование	Кол.	Примечание
37		Винт М10-6дх90 ГОСТ 11738-84	1	

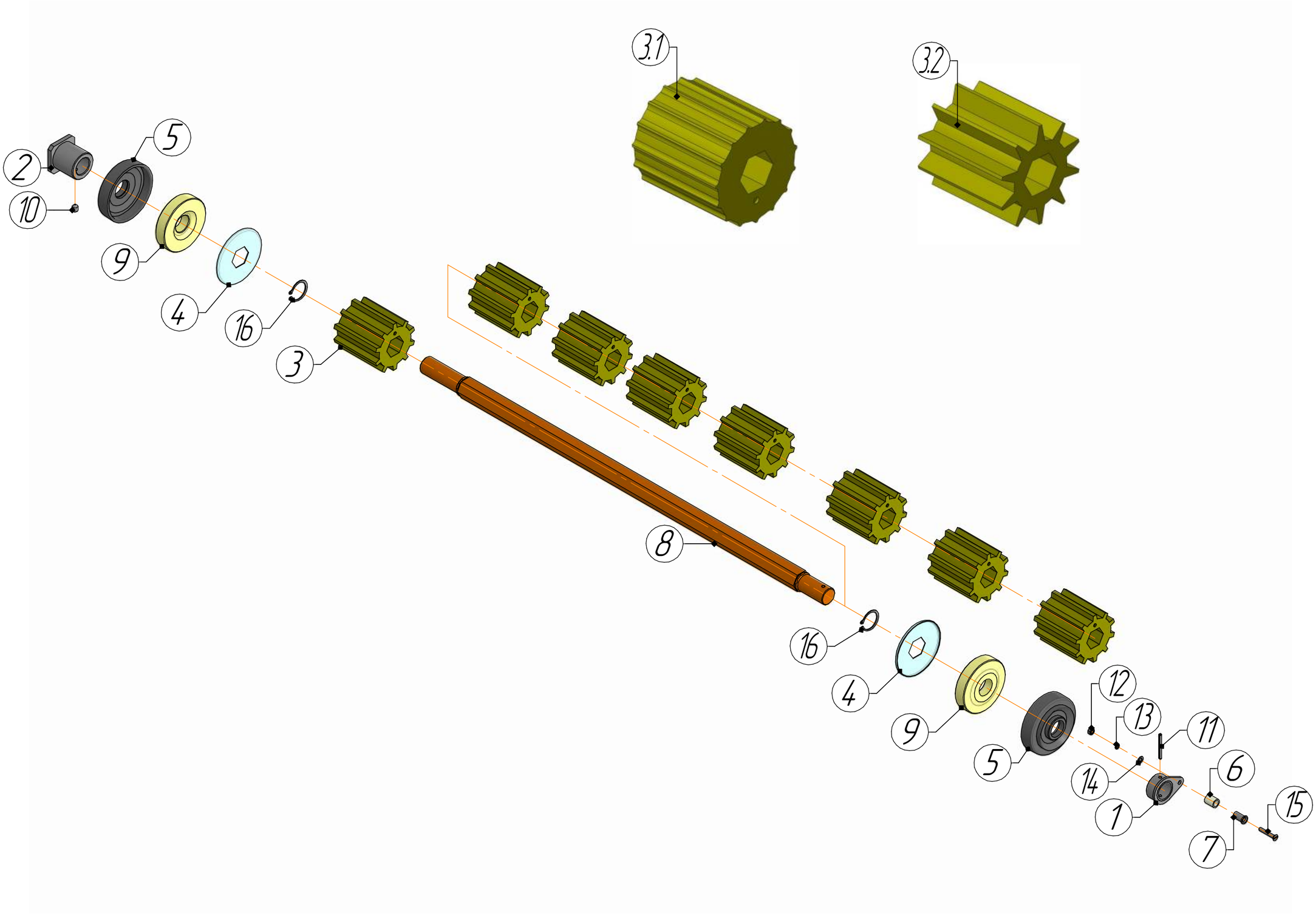
3.1
3.2
2
5
10
9
4
16
3
8
16
4
9
5
12
13
11
14
6
1
15
7

Спецификация 10.7.1

Дон 651.46.10.000 Вал семянной				Общий вид
Поз.	Обозначение	Наименование	Кол.	Примечание
1	Дон 651.46.04.01.000-Ц	Кронштейн	1	
2	Дон 651.26.00.000-Ц	Втулка	1	
3	Дон 651.46.04.001_1	Секция семянная	8	
3.1	Дон 651.46.04.003_1	Секция мелкосемянная	1	
3.2	Дон 651.46.04.004_1	Секция крупносемянная	1	
4	Дон 651.46.04.406	Шайба	2	
5	Дон 651.46.04.002_1	Пыльник	2	
6	Дон 651.46.04.01.603	Втулка	1	
7	Дон 651.46.04.01.602	Втулка	1	
8	Дон 651.46.10.601-Ц	Вал	1	
9	Дон 651.46.10.002.13	Втулка опорная	2	
10		Винт 8*8 установочный ГОСТ Р ИСО 4027-2013; DIN 914	1	
11		Штифт 4*40 ГОСТ 14.229-93	1	
12		Гайка М5-6Н.8.016 ГОСТ 5915-70	1	
13		Шайба 5Н.65Г.019 ГОСТ 6402-70	1	
14		Шайба А.5.01.08кп.019 ГОСТ 11371-78	1	
15		Винт А.М5-6gХ30.88.019 ГОСТ 17475-80	1	
16		Кольцо стопорное А28 ГОСТ 13942-86	2	



Иллюстрация 10.7.2

Спецификация 10.7.2

Дон 651.46.05.000 Ворошитель				Общий вид
Поз.	Обозначение	Наименование	Кол.	Примечание
1	Дон 651.46.05.01.000-Ц	Вилка	1	
2	Дон 651.46.05.601	Втулка	2	
3	Дон 651.46.05.602	Шайба	2	
4	Дон 651.46.05.603-Ц	Вал	1	
5		Штифт А.4х24 ГОСТ 14229-93	1	
6		Шайба 9.65Г ГОСТ 11648-75	2	
7		Штифт А.5х75 ГОСТ 14229-93	17	

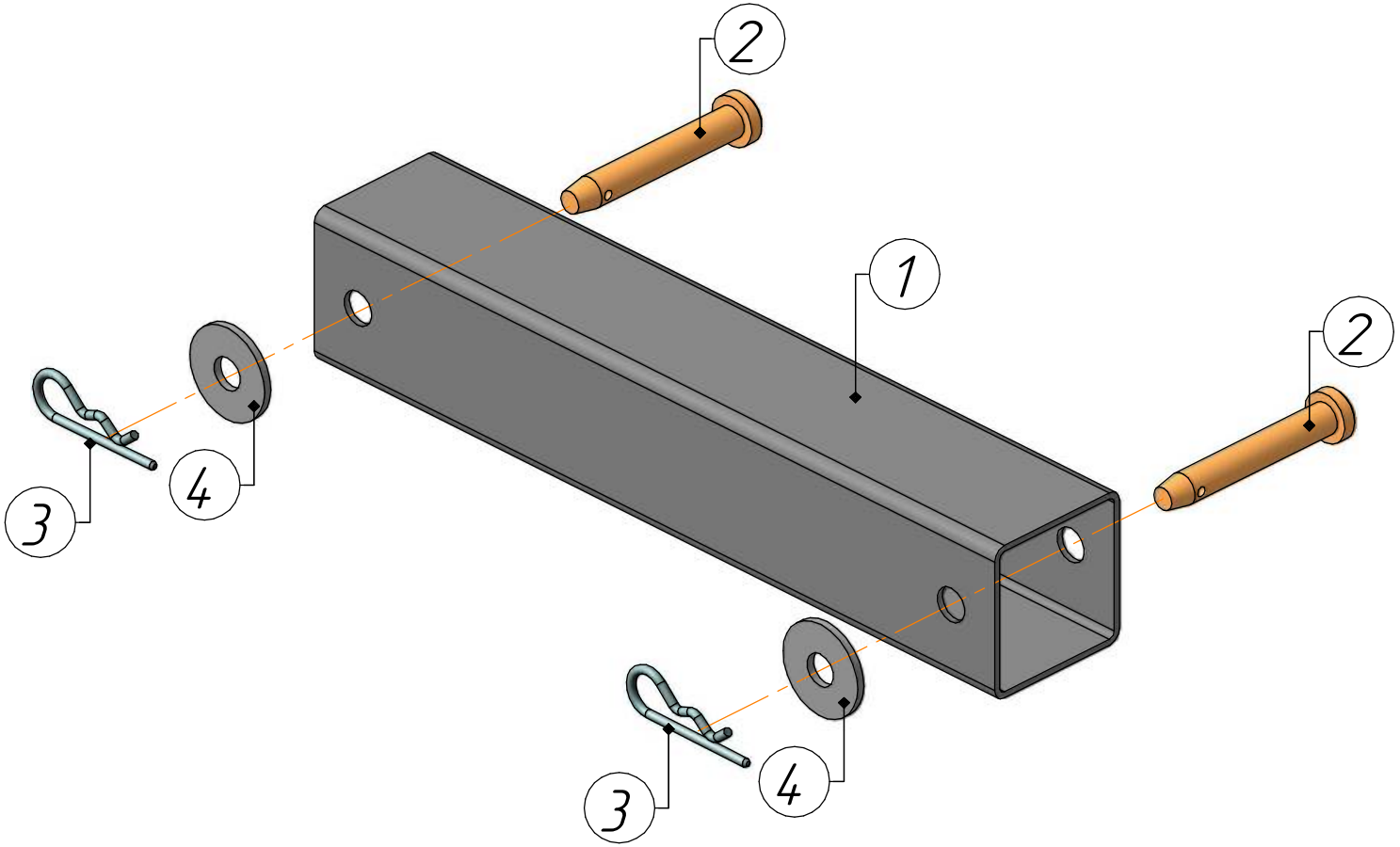

Иллюстрация 10.8

Спецификация 10.8

Дон 651.47.00.000 Кардан				Общий вид
Поз.	Обозначение	Наименование	Кол.	Примечание
1	Дон 651.47.00.801	Труба (СИ)	1	
2	Дон 651.47.00.601	Палец	2	
3	Дон 117.00.00.615	Фиксатор	2	
4		Шайба А 10.01.08кп.019 ГОСТ 6958-78	2	

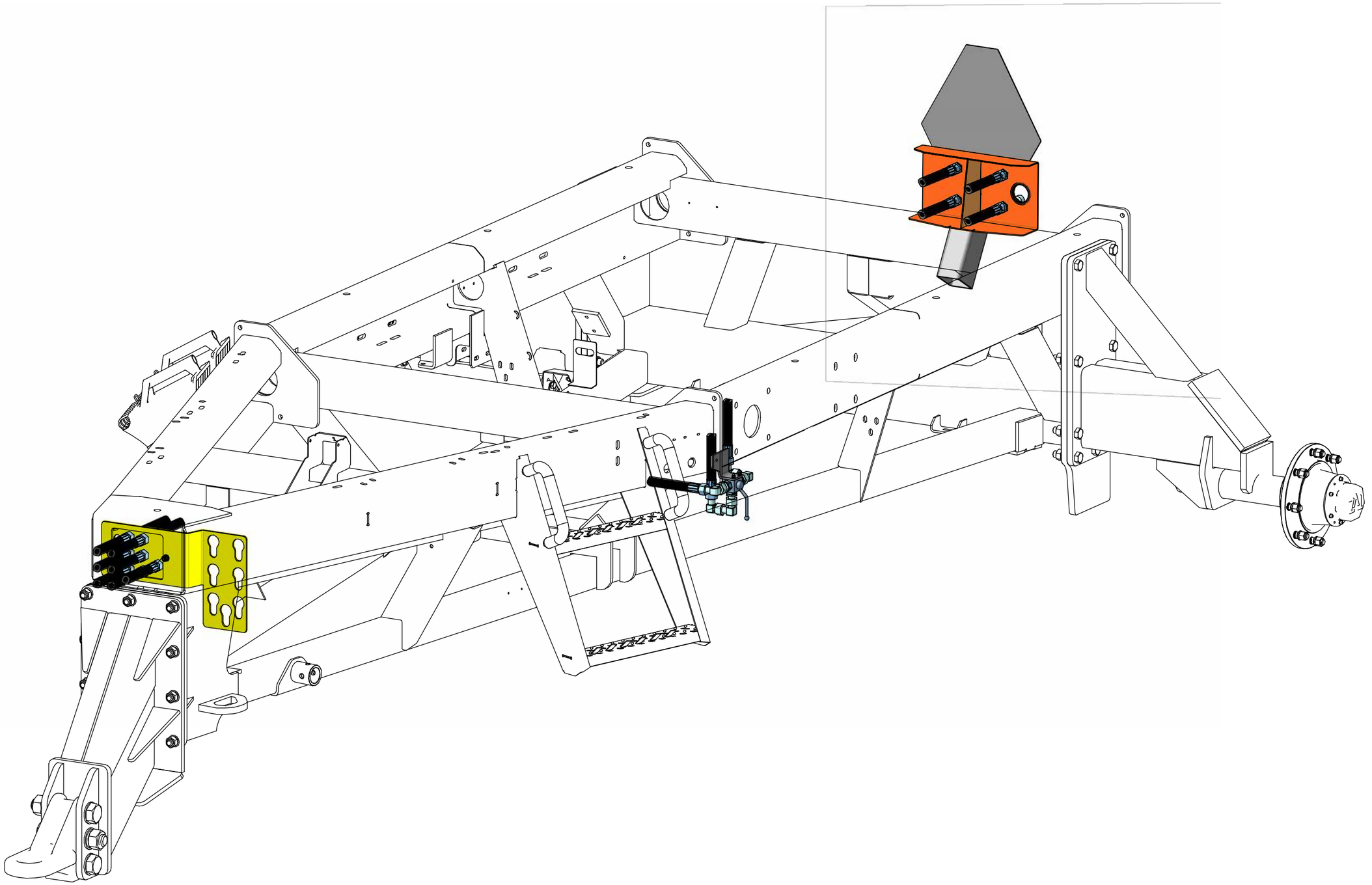

Схема расположения Дон 651(Б).00.00.00098 Установка кронштейнов

Относится к Дон 651(Б).00.00.000ГКП
Комплект гидравлики кронштейна переднего

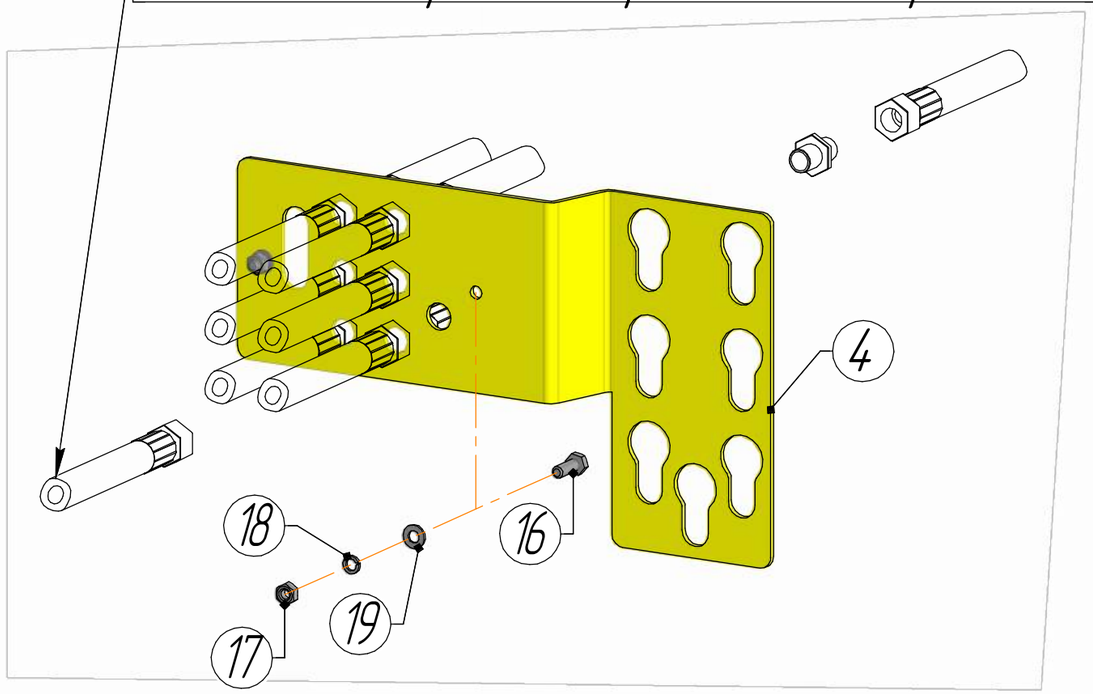

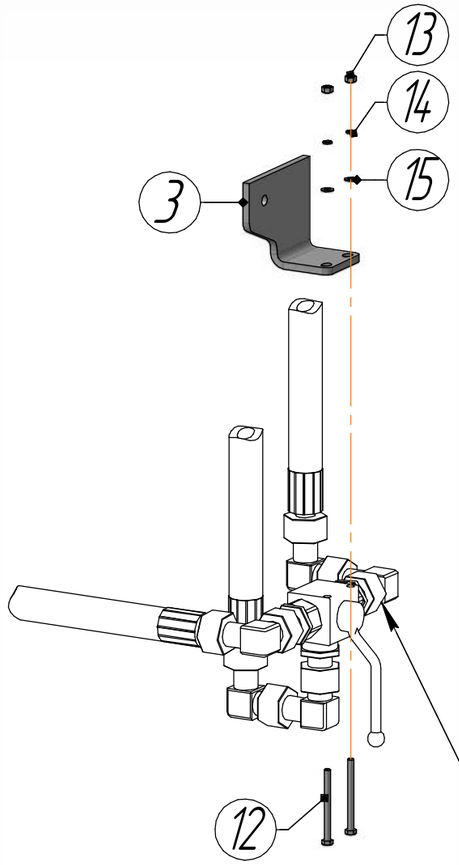

Относится к Дон 651(Б).00.00.000ГКР
Комплект гидравлики крана

Дон 651(Б).00.00.00098 Установка кронштейнов | Общий вид

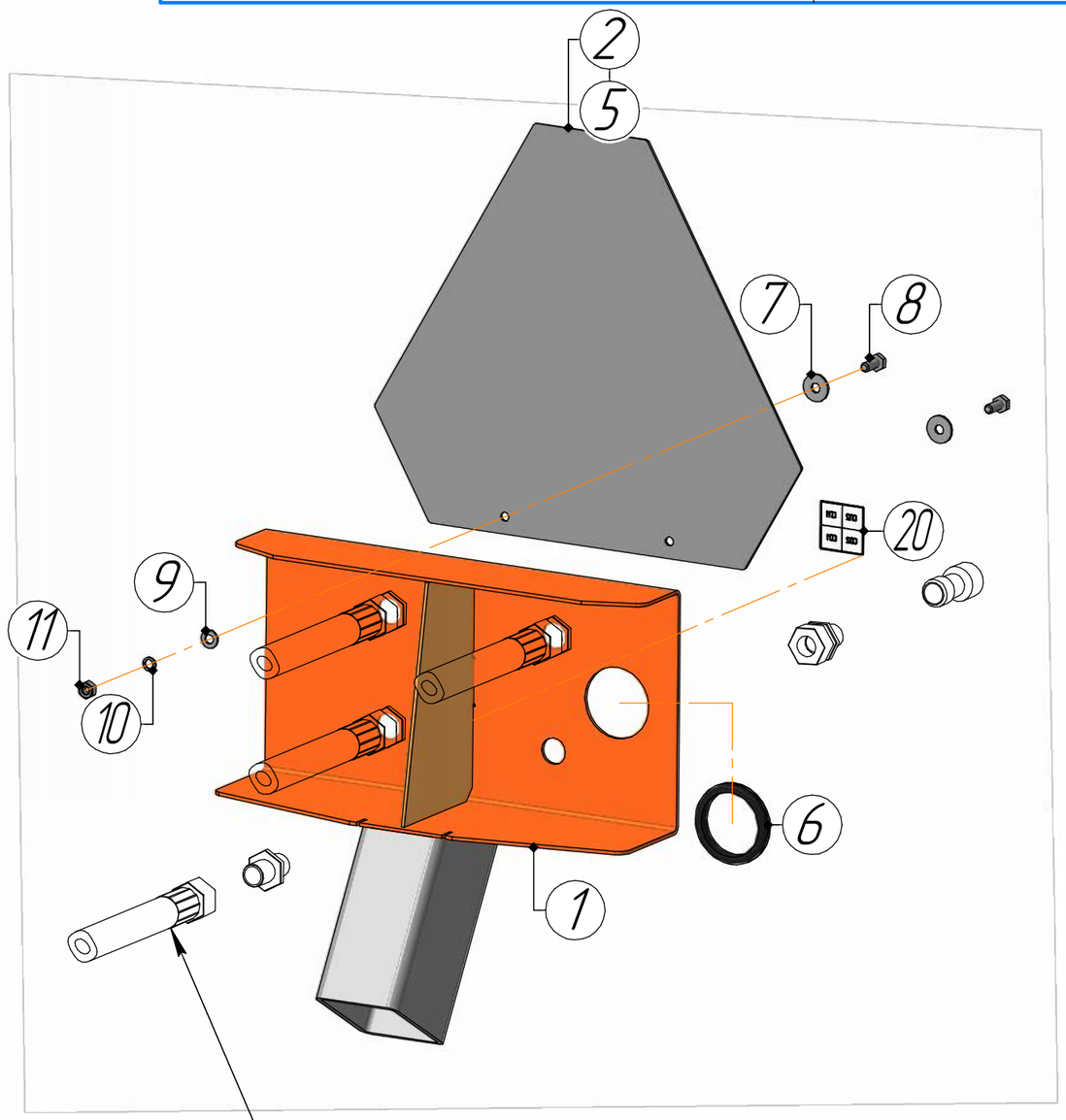

Относится к Дон 651(Б).00.00.000Г

Иллюстрация 11

Спецификация 11

Дон 651(Б).00.00.000У8 Установка кронштейнов				Общий вид
Поз.	Обозначение	Наименование	Кол.	Примечание
1	Дон 651.01.07.000_2	Кронштейн	1	
2	Дон 651.40.01.01.406_1	Треугольник	1	
3	Дон 651.00.00.405_1	Пластина	1	
4	Дон 651.01.00.401_4	Кронштейн	1	
5	Дон 651.40.01.01.406_1	Треугольник Аппликации липкие (Знак Тихоходное средство передвижения)	1	
6		Втулка 56х70х10 ТУ 38.005.204-84 (под т.2 мм) закруг.	1	
7		Шайба А 8.01.08кп.019 ГОСТ 6958-78	2	
8		Болт М8-6gх20.88.019 ГОСТ 7805-70	2	
9		Шайба А.8.01.08кп.019 ГОСТ 11371-78	2	
10		Шайба 8Н.65Г.019 ГОСТ 6402-70	2	
11		Гайка М8-6Н.8.016 ГОСТ 5915-70	2	
12		Болт М5-6gх60.88.019 ГОСТ 7805-70	2	
13		Гайка М5-6Н.8.016 ГОСТ 5915-70	2	
14		Шайба А 5.01.08кп.019 ГОСТ 6958-78	2	
15		Шайба А 5.01.08кп.019 ГОСТ 6958-78	2	
16		Болт М10-6gх30.88.019 ГОСТ 7805-70	2	
17		Гайка М10-6Н.8.016 ГОСТ 5915-70	2	
18		Шайба 10Н.65Г.019 ГОСТ 6402-70	2	

Спецификация 11

Дон 651(Б).00.00.000У8 Установка кронштейнов				Общий вид
Поз.	Обозначение	Наименование	Кол.	Примечание
19		Шайба А.10.01.08кп.019 ГОСТ 11371-78	2	
20		Табличка Подключение гидравлики 2 Дон 651(Б)	1	

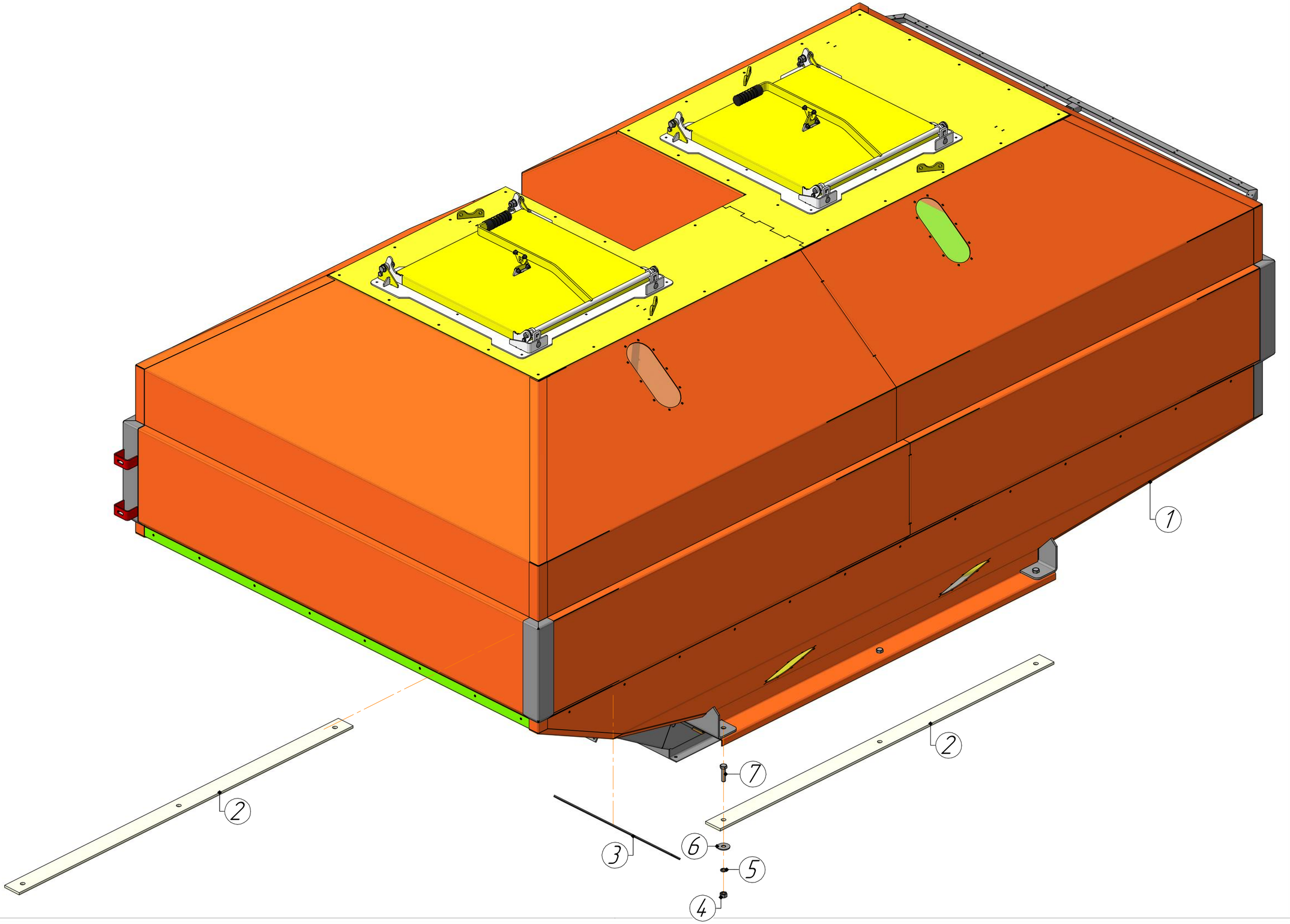
1
2
2
3
4
5
6
7

Спецификация 12

Дон 651(Б).00.00.000У1-01 Установка бункера (12,5)				Общий вид
Поз.	Обозначение	Наименование	Кол.	Примечание
1	Дон 651.02.00.000-01	Бункер (12,5)	1	Стр. 95
2	Дон 651.00.00.004	Пластина	2	
3	Дон 651(Б).00.00.001	Уплотнение	1	
4		Гайка М16-6Н.8.016 ГОСТ 5915-70	6	
5		Шайба 16Н.65Г.019 ГОСТ 6402-70	6	
6		Шайба А 16.01.08кп.019 ГОСТ 6958-78	6	
7		Болт М16-6дх60.88.019 ГОСТ 7805-70	6	

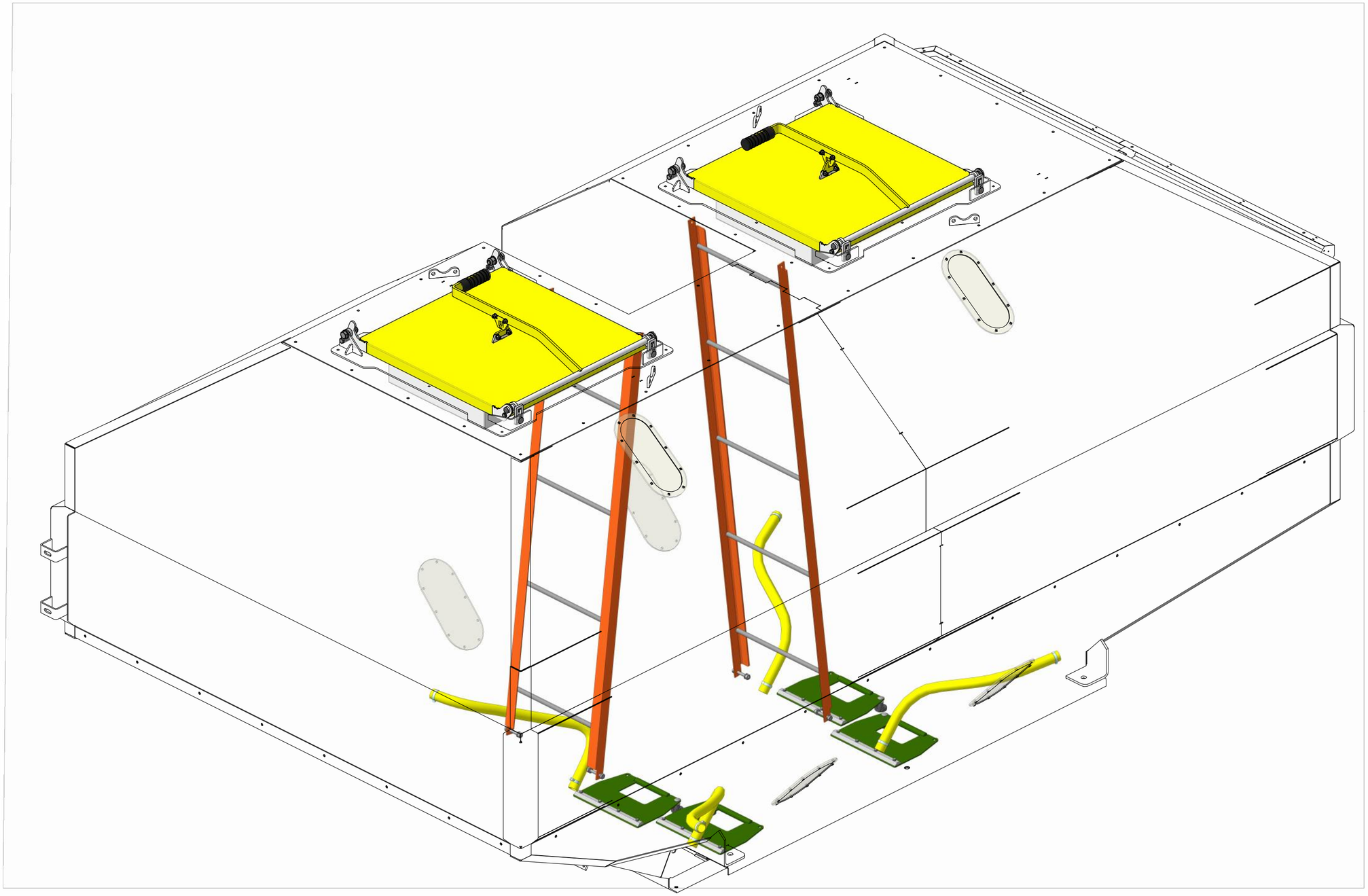

Иллюстрация 12.1

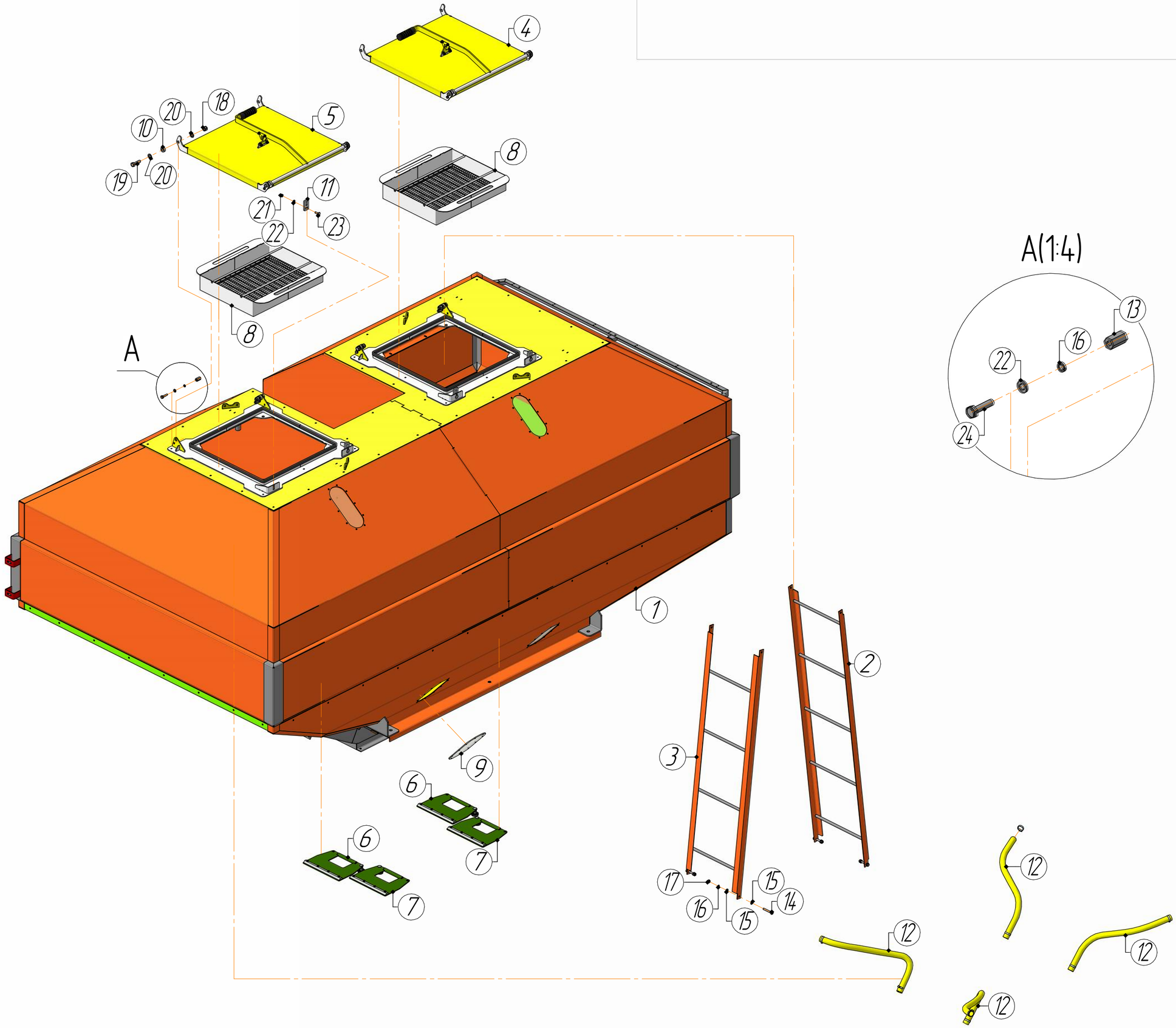
4
5
18
20
10
19
20
8
11
21
23
22
8
A
1
9
6
7
6
7
A(1:4)
13
16
22
24
2
3
17
16
15
15
14
12
12
12
12

Спецификация 12.1

Дон 651.02.00.000-01 Бункер (12,5)				Общий вид
Поз.	Обозначение	Наименование	Кол.	Примечание
1	Дон 651.02.14.000	Бункер (12,5)	1	
2	Дон 651.02.22.000	Лестница	1	
3	Дон 651.02.22.000-01	Лестница	1	
4	Дон 651.02.27.000_1	Крышка	1	Стр. 99
5	Дон 651.02.27.000_1-01	Крышка	1	
6	Дон 651.02.30.000	Заслонка правая	2	
7	Дон 651.02.30.000-01	Заслонка левая	2	
8	Дон 651.02.05.000_5	Сито сварное	2	
9	Дон 651.02.00.007	Пластина	6	
10	Дон 651.02.00.406-Ц	Втулка	4	
11	Дон 651.02.00.407-Ц	Упор	4	
12		Шланг ПВХ 32 мм серия 170М	11.24м.п	
13		Гайка М10*1,5 L30 соединительная/удлиненная DIN 6334	4	
14		Болт М10-6gх70.88.019 ГОСТ 7805-70	4	
15		Шайба А.10.01.08кп.019 ГОСТ 11371-78	16	
16		Шайба 10Н.65Г.019 ГОСТ 6402-70	8	
17		Гайка М10-6Н.8.016 ГОСТ 5915-70	4	
18		Гайка М16-6Н.NF ГОСТ Р 50273-92(нейлон)	4	

Спецификация 12.1

Дон 651.02.00.000-01 Бункер (12,5)				Общий вид
Поз.	Обозначение	Наименование	Кол.	Примечание
19		Болт М16-6дх55.88.019 ГОСТ 7805-70	4	
20		Шайба А.16.01.08кп.019 ГОСТ 11371-78	8	
21		Гайка М10-6Н.NF ГОСТ Р 50273-92(нейлон)	4	
22		Шайба А.10.01.08кп.019 ГОСТ 11371-78	8	
23		Болт М10-6дх30.88.019 ГОСТ 7802-81 (головка увелич. с квадр. подголовн.)	4	
24		Болт М10-6дх40.88.019 ГОСТ 7805-70	4	

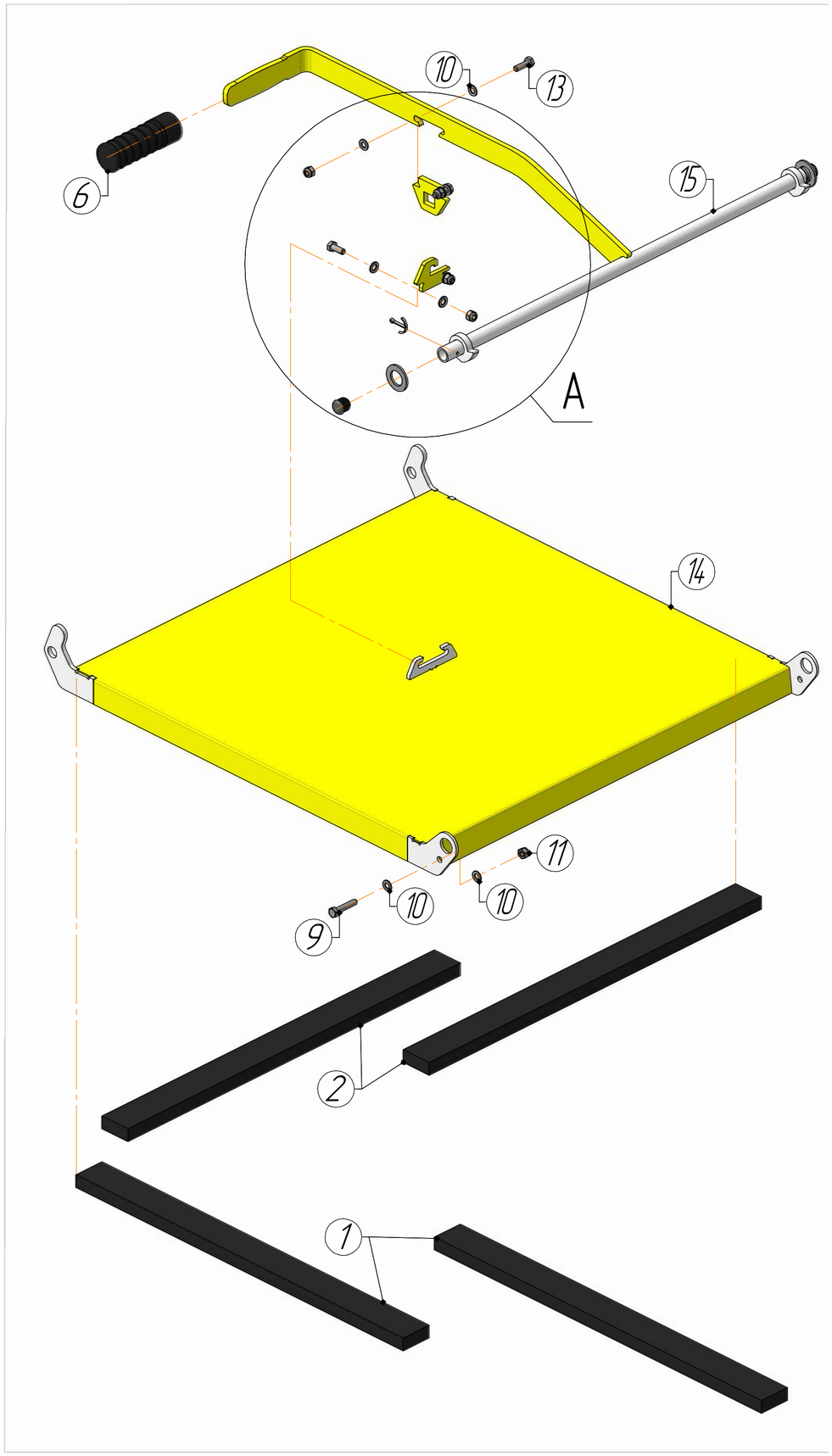

A(1:2)

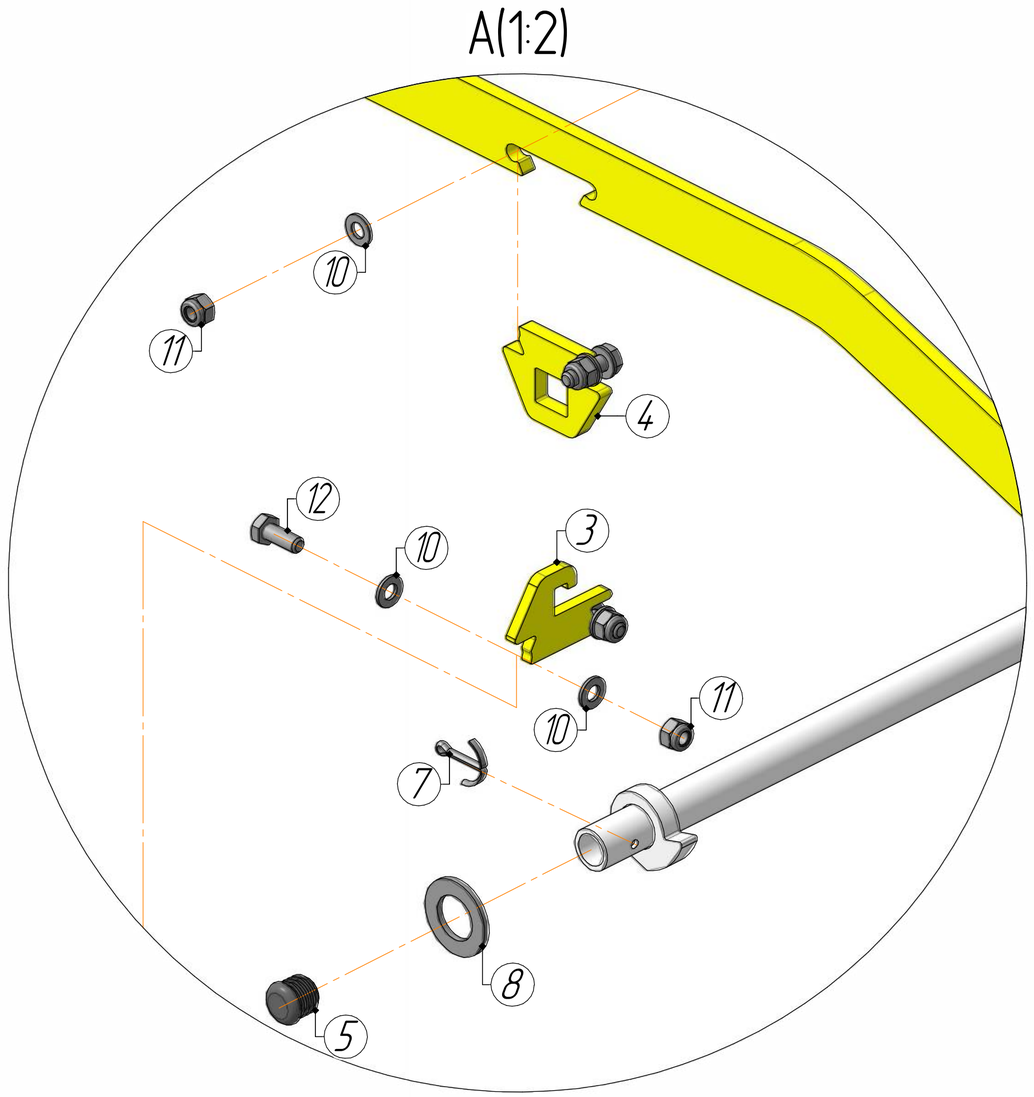

Иллюстрация 12.1.1

Спецификация 12.1.1

Дон 651.02.27.000_1 Крышка				Общий вид
Поз.	Обозначение	Наименование	Кол.	Примечание
1	Дон 651.02.03.001_2	Уплотнение	2	
2	Дон 651.02.03.001_2-02	Уплотнение	2	
3	Дон 651.02.27.403-Ц	Упор	1	
4	Дон 651.02.27.404-Ц	Упор	1	
5		Заглушка пластиковая трубы 20х2,5	2	
6		Ручка резиновая длиной 118 мм для труб d25-27 мм, чёрная	1	
7		Шплинт 4 *36 Гост 397-79	2	
8		Шайба А.22.01.08кп.019 ГОСТ 11371-78	2	
9		Болт М8-6дх40.88.019 ГОСТ 7805-70	1	
10		Шайба А.8.01.08кп.019 ГОСТ 11371-78	10	
11		Гайка М8-6Н.NF ГОСТ Р 50273-92(нейлон)	5	
12		Болт М8-6дх20.88.019 ГОСТ 7805-70	2	
13		Болт М8-6дх25.88.019 ГОСТ 7805-70	2	

Спецификация 12.1.1

Дон 651.02.27.000_1 Крышка				Общий вид
Поз.	Обозначение	Наименование	Кол.	Примечание
	Дон 651.02.27.000_1	Крышка		
14	Дон 651.02.27.01.000_1	Крышка сварная	1	
15	Дон 651.02.27.02.000_1	Рычаг сварной	1	
	Дон 651.02.27.000_1-01	Крышка		Зеркальное отражение
14	Дон 651.02.27.01.000_1	Крышка сварная	1	
15	Дон 651.02.27.02.000_1-01	Рычаг сварной	1	

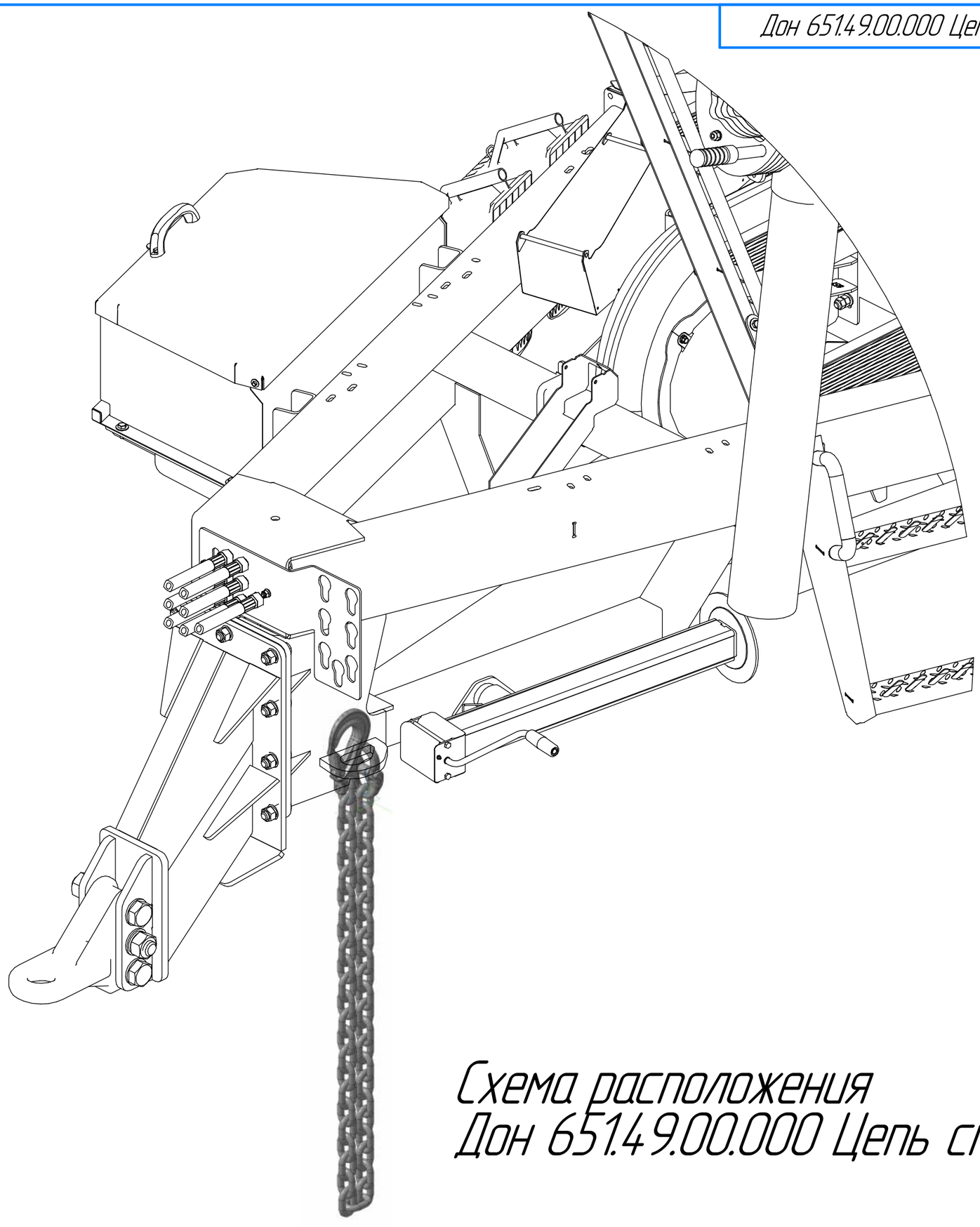

Схема расположения
Дон 651.49.00.000 Цепь страховочная

Иллюстрация 13

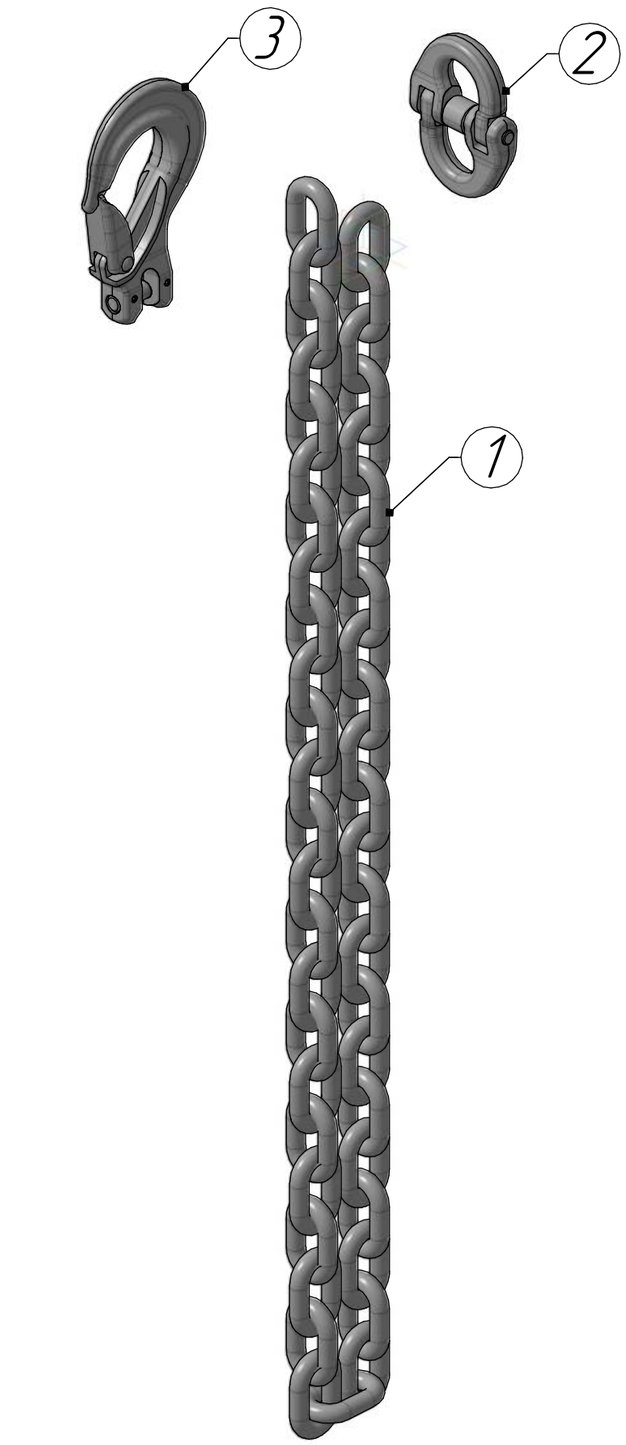
3
2
1

Спецификация 13

Дон 651.49.00.000 Цепь страховочная				Общий вид
Поз.	Обозначение	Наименование	Кол.	Примечание
1		Цепь 16х48 кл.8-Ц	48	
2		Звено соед. 8,2 т 16-8	1	
3		Крюк с вил.сопр. 8,2 т 16-8	1	